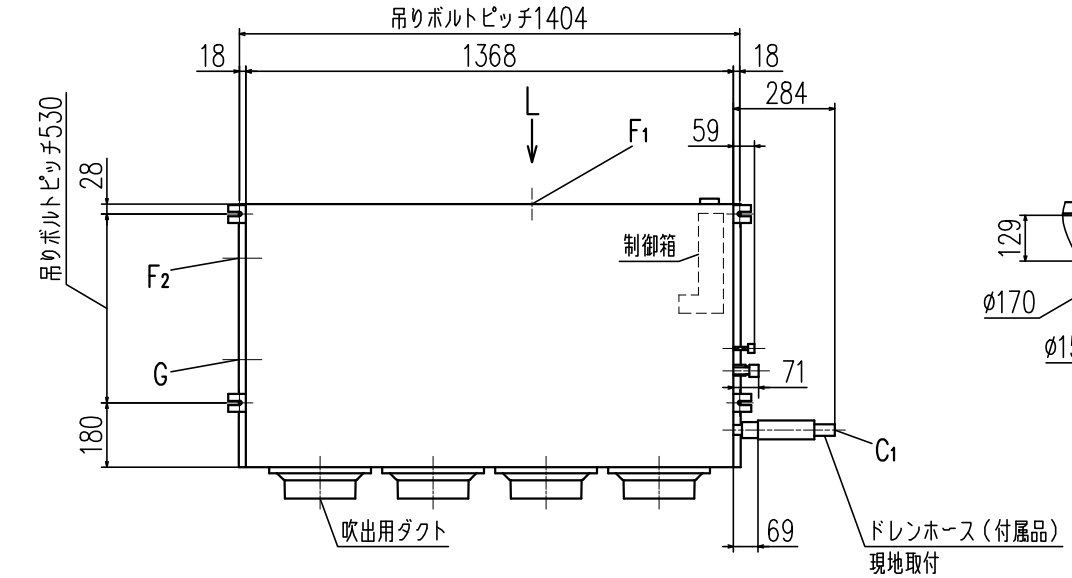

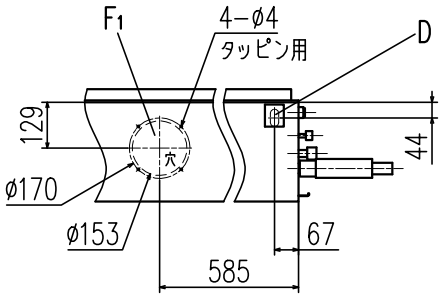

L視

記号	内容	
A	冷媒ガス側配管	φ15.88（フレア）
B	冷媒液側配管	φ9.52（フレア）
C1	ドレン配管接続口	VP25（I.D.25,O.D.32）
C2	ドレン自然排水用	VP20
D	電源取入口	
E	吊りボルト	M10
F1	OA取入口	φ150用ノックアウト
F2		φ125用ノックアウト
G	排気ダクト接続口	φ125用ノックアウト

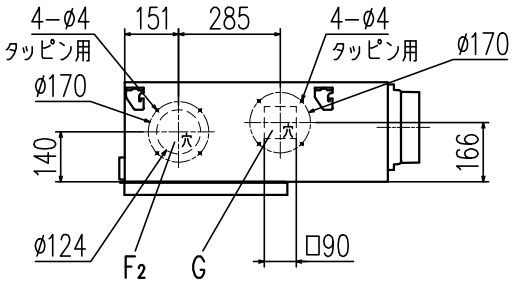

M視

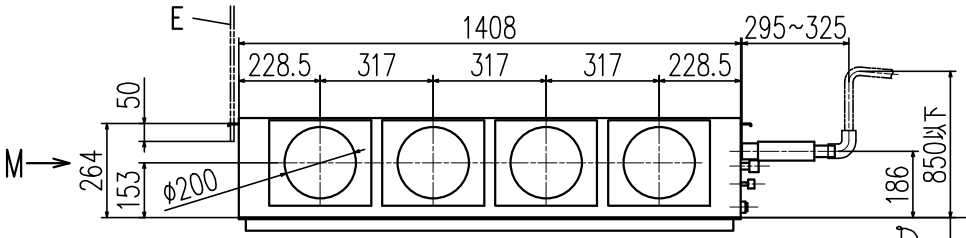

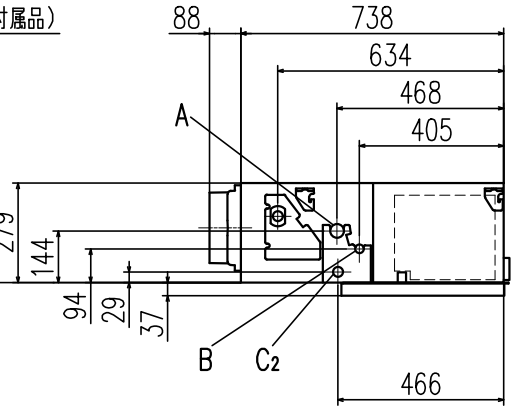

据付スペース

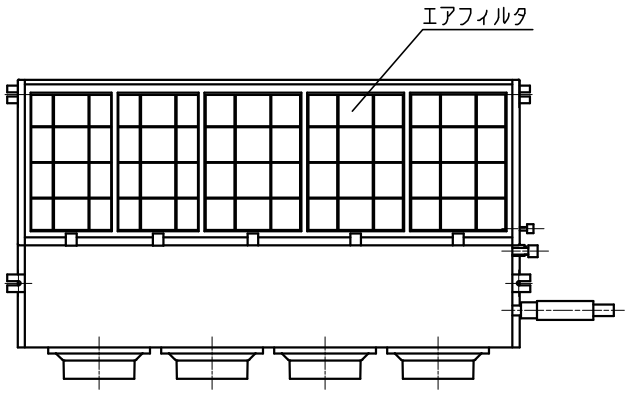

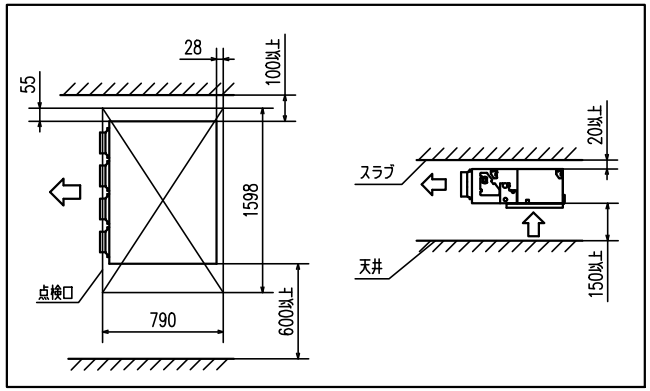

リモコン（別売品）
ecoタッチリモコン

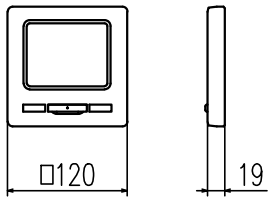

注
(1) 装置銘板は制御箱の蓋に付いています。

適用機種	FDRZP1125SA, 1605SA, 1126S, 1606S
変換キット形式	R-FL-4A
発行者	松本
名称	室内機外形図（OUTLINE）
図番	PJG000Z606
訂符	C
葉別	1/1
241126	