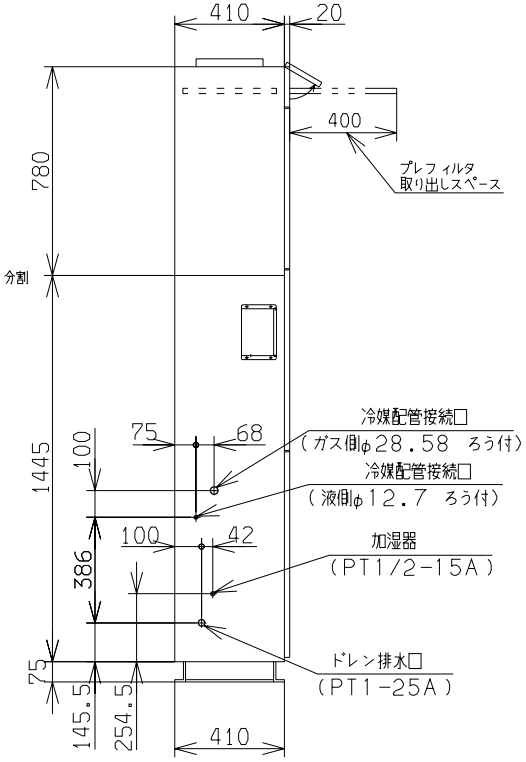

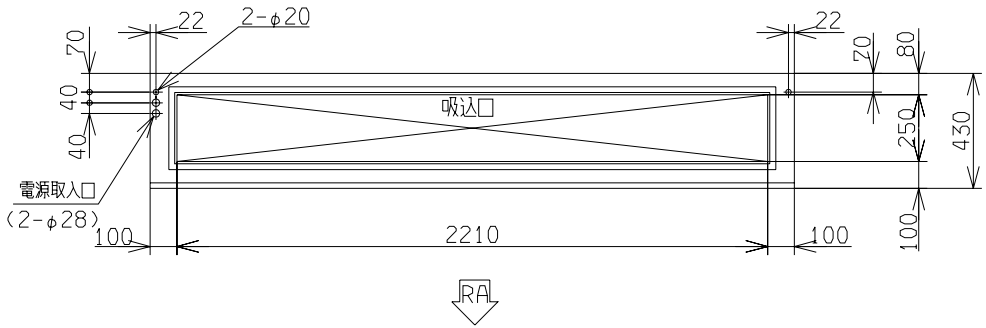

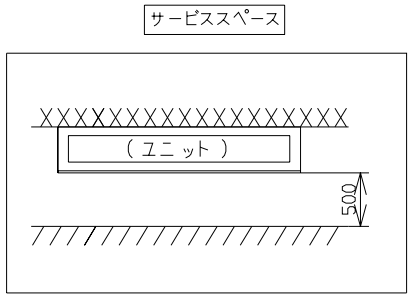

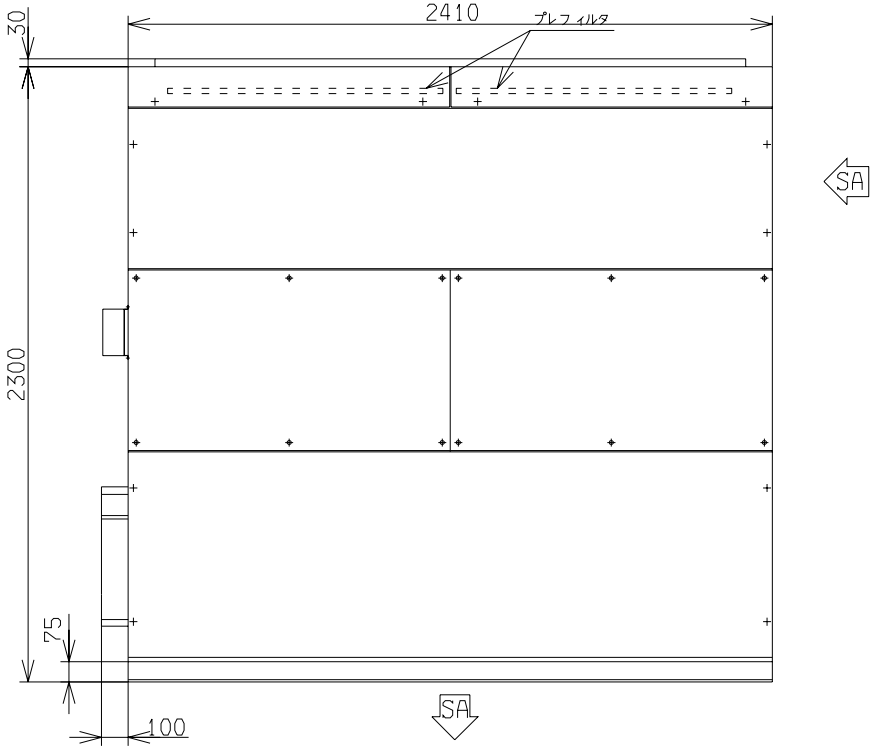

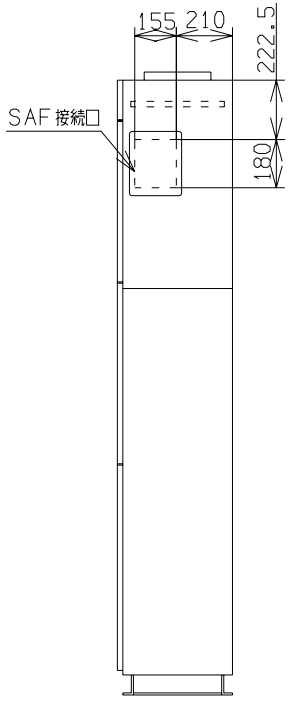

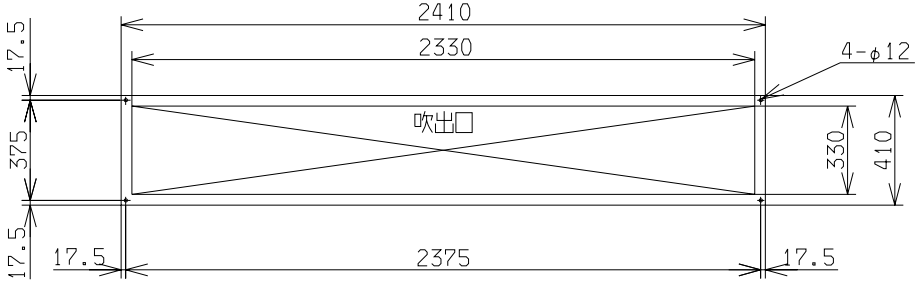

適用機種	GAUP280D5-L
形式	GAUP
発行者	北川 02. 4. 2
名称	室内機外形図(OUTLINE)
図番	MPC000Z455
訂符	
葉別	1/1