分岐管セット

1.ガス管、液管両方共に断熱用インシュレーションが付属されてます。ご使用ください。
2.各配管は適宜現地にて使用径の所を中央で切断しご使用ください。
3.指示なき配管径は内径基準とする。

注1) 分岐継手（ガス・液側共）は必ず《水平分岐》又は《垂直分岐》するように設置してください。

〈分岐管方式〉

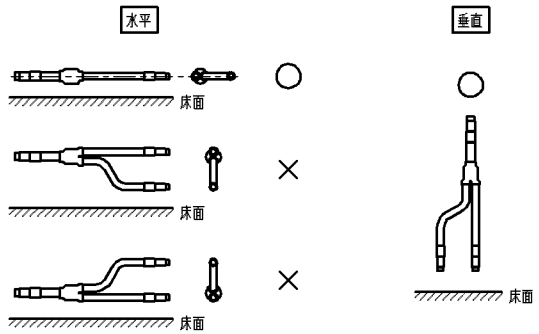

注2) 現地配管施工時は必ず窒素ガスを流しながらろう付を行ってください。窒素ガスを流さないと多量の酸化皮膜が生成され、致命的故障の原因となります。又、配管内に水分・異物が入らないようにし、ブラッシングを行ってください。

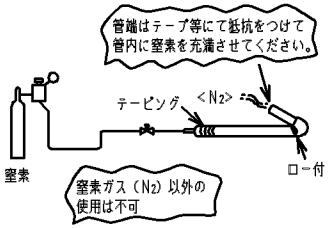

【DIS-22-1】
【TMDIS-22-1】

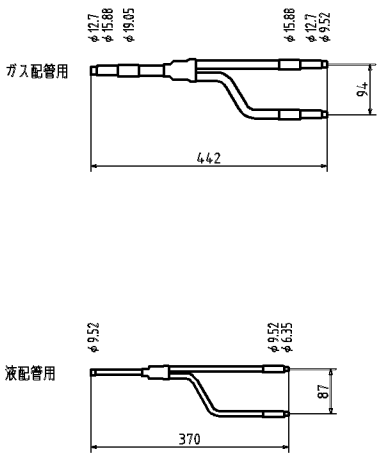

【DIS-180-1】
【TMDIS-180-1】

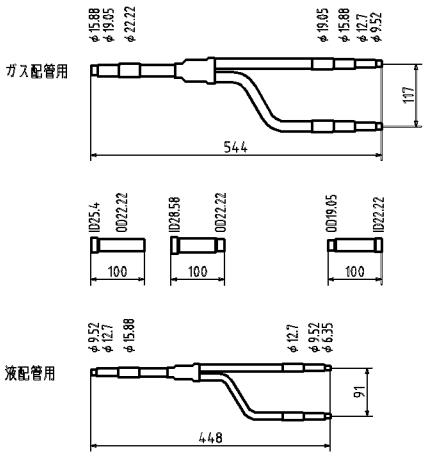

【DIS-371-1】
【TMDIS-371-1】

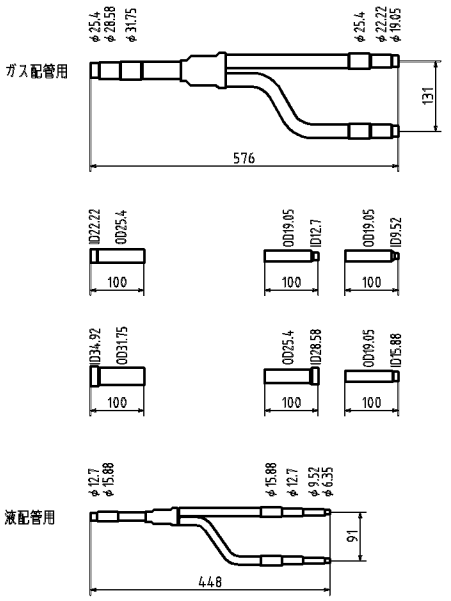

【DIS-540-1】
【TMDIS-540-1】

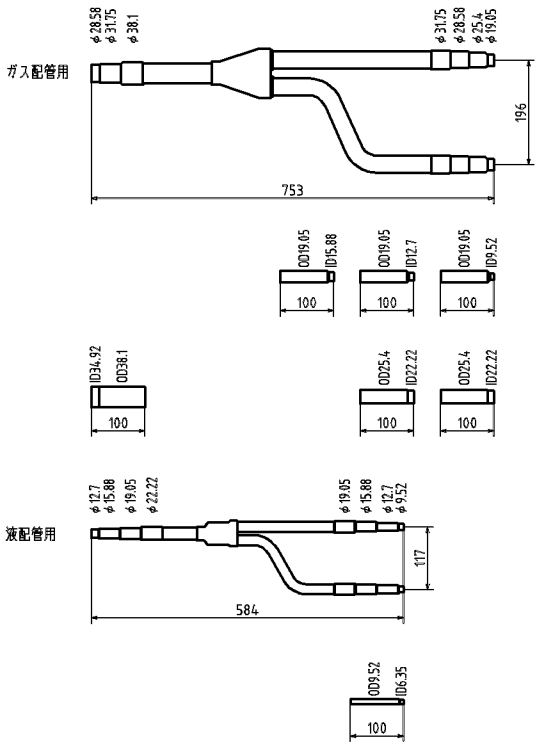

適用機種	GCシリーズ, アイシンM7シリーズ
形式	DIS, TMDIS
発行者	笠原
名称	分岐管セット仕様書
図番	PCB002Z529
訂符	B
葉別	1/1
041215	