三菱重工株式会社 冷熱事業本部

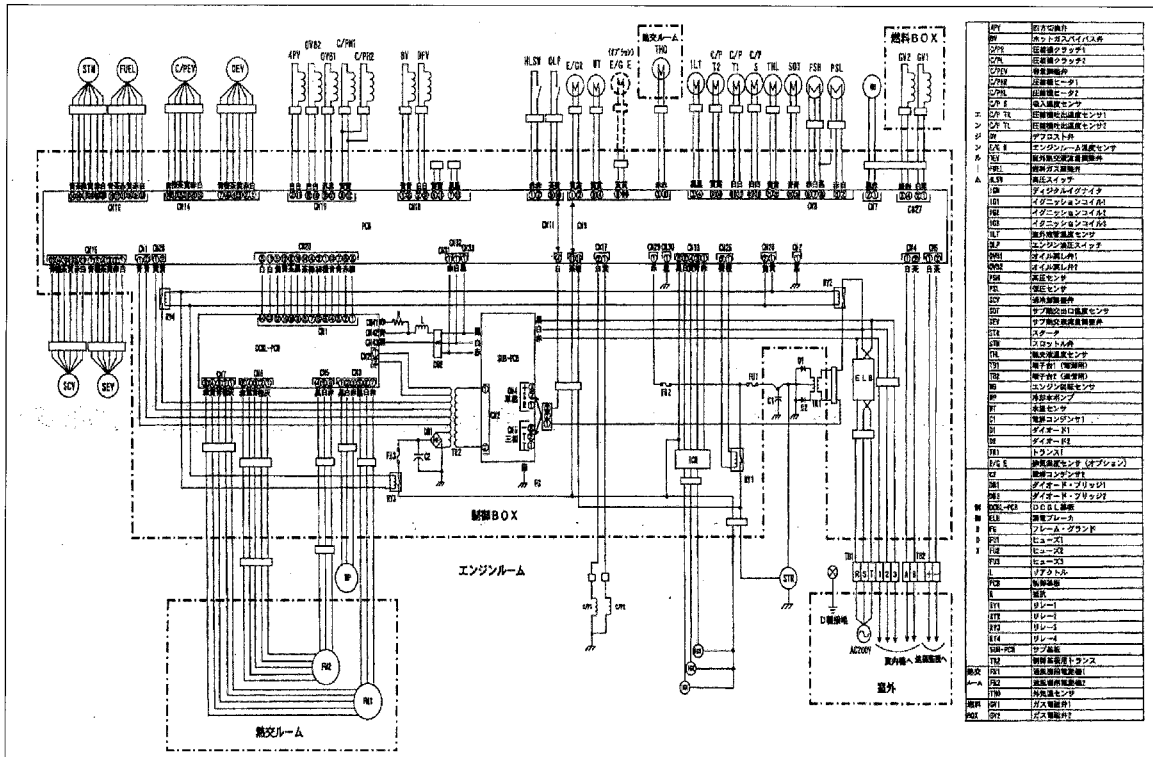

エンジンルーム	4PV	四方切換弁
	BPV	ホットガスバイパス弁
	C/PR	圧縮機クラッチ1
	C/PR	圧縮機クラッチ2
	C/PEV	停電開閉弁
	C/PHT	圧縮機ヒータ1
	C/PHL	圧縮機ヒータ2
	C/P S	吸入温度センサ
	C/P TH	圧縮機吐出温度センサ1
	C/P TL	圧縮機吐出温度センサ2
	DP	デフロスト弁
	E/G S	エンジンルーム温度センサ
	FEV	室外熱交換器音調整弁
	FGV	燃料ガス調整弁
	H.SW	高圧スイッチ
	IGN	イグニッションイグナイタ
	IG1	イグニッションコイル1
	IG2	イグニッションコイル2
	IG3	イグニッションコイル3
	ILT	室外熱管温度センサ
	L.P	エンジン油圧スイッチ
	OVR1	オイル戻し弁1
	OVR2	オイル戻し弁2
	PSH	高圧センサ
	PSL	低圧センサ
	SCV	油冷却調整弁
	SDT	サブ熱交出口温度センサ
	SFV	サブ熱交液流量調整弁
	STA	スタータ
	STH	スロットル弁
	THL	熱交液温度センサ
	TB1	端子台1（電源用）
	TB2	端子台2（通信用）
	TH	エンジン温度センサ
	WP	冷却水ポンプ
	WT	水温センサ
	C1	電解コンデンサ1
	D1	ダイオード1
	D2	ダイオード2
	FB1	トランス1
	E/G S	排気温度センサ（オプション）
	C2	電解コンデンサ1
	DB1	ダイオード・ブリッジ1
	DB2	ダイオード・ブリッジ2
制御BOX	DOGL-PCB	DOGL基板
	ELB	漏電ブレーカ
	FG	フレーム・グランド
	F21	ヒューズ1
	F22	ヒューズ2
	F23	ヒューズ3
	L	リアクトル
	PCB	制御基板
	R	抵抗
	RY1	リレー1
	RY2	リレー2
	RY3	リレー3
	RY4	リレー4
	SUB-PCB	サブ基板
	TR2	制御系電源トランス
熱交ルーム	FM1	室外熱交用電動機1
	FM2	室外熱交用電動機2
	TH0	外気温センサ
燃料BOX	GV1	ガス電磁弁1
	GV2	ガス電磁弁2

適用機種

GCP2241MT7、GCSEP2241MT7、GCSEP2241MT7A、　GCP2801MT7、GCSEP2801MT7、GCSEP2801MT7A
GCP2241MP7、GCSEP2241MP7、GCSEP2241MP7A、　GCP2801MP7、GCSEP2801MP7、GCSEP2801MP7A
GCP2241MC7、GCSEP2241MC7、GCSEP2241MC7A、　GCP2801MC7、GCSEP2801MC7、GCSEP2801MC7A
GCRP2241MT7、GCSERP2241MT7、GCSERP2241MT7A、　GCRP2801MT7、GCSERP2801MT7、GCSERP2801MT7A
GCRP2241MP7、GCSERP2241MP7、GCSERP2241MP7A、　GCRP2801MP7、GCSERP2801MP7、GCSERP2801MP7A
GCRP2241MC7、GCSERP2241MC7、GCSERP2241MC7A、　GCRP2801MC7、GCSERP2801MC7、GCSERP2801MC7A

適用機種	上記		
形式	GC		
発行者	名称	電気配線図 WIRING DIAGRAM	
佐々倉	図番	PCL000Z717	訂 A 符 / 葉別 1/1
05.12.22			

A	PCD8738	06.01.11	加藤	尺度 SCALE X	形式 MODEL GC	親部番 NEXT ASSY	
訂符 MARK	訂番 REV. NO.	年月日 DATE	点検 CHKD	名称 NAME	電気配線図 WIRING DIAGRAM		
認可 APPD	検図 CHKD	製図 DRAWN		図種	図番 DWG NO.	枝番 SUFFIX	訂入符 REV. MARK / 葉別 PAGE / 総葉数 TOT. PAGE
佐々倉 加藤	加藤	田中	050302		Z PCL000Z717	~	A 1/1 XX

三菱重工業株式会社 冷熱事業本部
MITSUBISHI HEAVY INDUSTRIES, LTD.

葉別 1
図番 DWG NO. Z PCL000Z717

葉別電サイズ
特別配布先
実物 A2