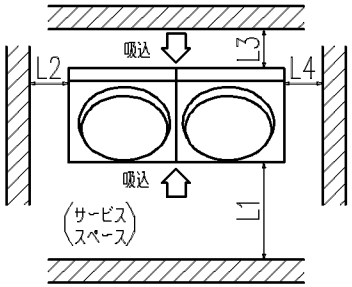

据付スペース

(単位:mm)

		据付例		
		I	II	III
寸法	L1	開放	開放	500
	L2	10	500	500
	L3	200	200	200
	L4	500	10	500

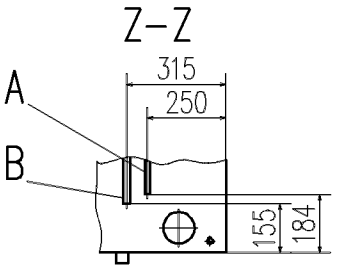

記号	内	容
A	冷媒液配管(ろう付)	φ15.88
B	冷媒ガス配管(ろう付)	φ22.22
C	冷媒液配管取出口	φ50
D	冷媒ガス配管取出口	φ65
E	冷媒配管取出口	φ88
F	電線取入口	φ30
G	電線取入口	φ60
H	アンカボルト用穴	M10用4ケ所
I	下抜き配管・配線用穴	φ100
J	ドレン排水用穴	φ20,6ヶ所
K	ドレン排水ホース用穴	φ45
L	電源端子台	

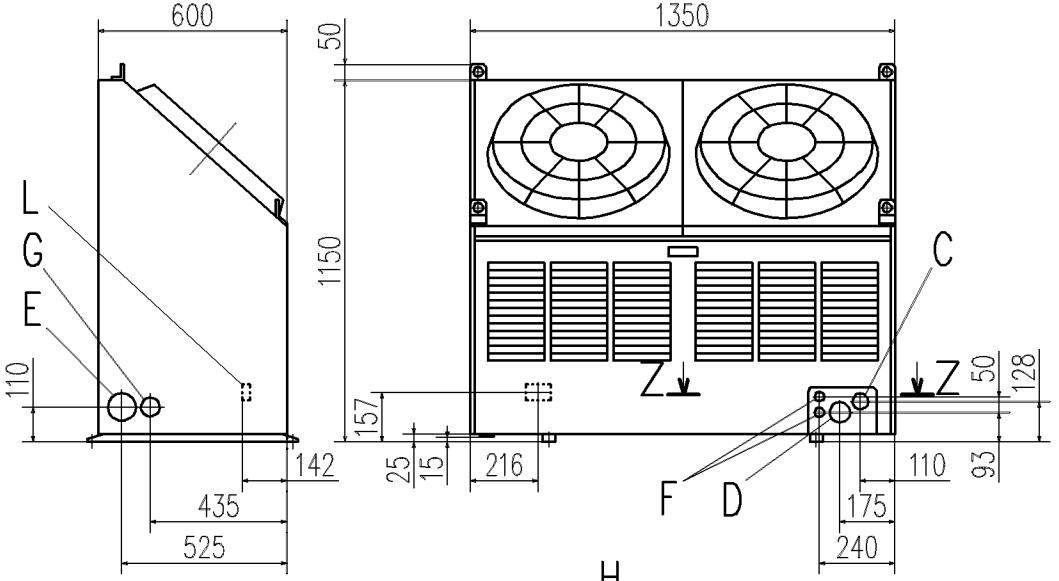

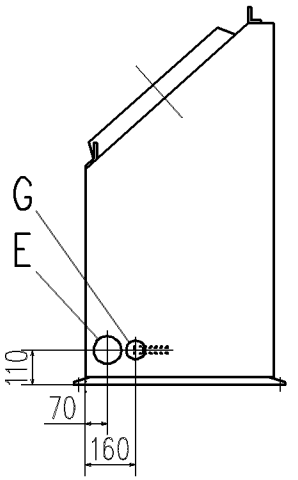

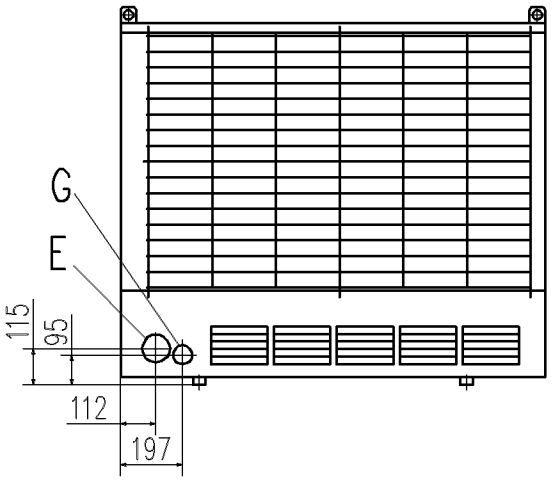

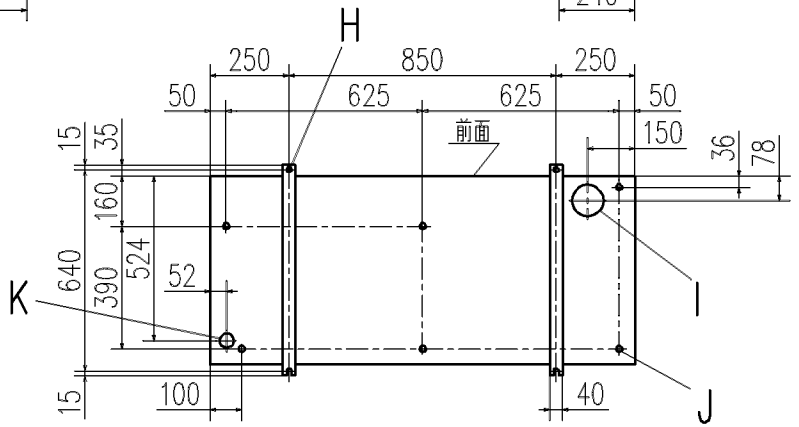

注 (1) ユニットは必ずアンカボルトで固定してください。
(2) 強風が吹きつける場合は,吹出口と風向を直角にしてください。
(3) ユニット上部には1m以上のスペースをとってください。
(4) 隣接して設置する時は、10mmあけてください。(ビス用)
(5) 装置銘板は正面下方についています。

適用機種	AUCP200C1, AUCSP200C1		
形式	AUC_C		
発行者	名称 外形図		
佐々倉 060825	図番 PCD000Z477	訂符	葉別 1/1

ESP-PP-7639(ASP21)