室内ユニット外形図

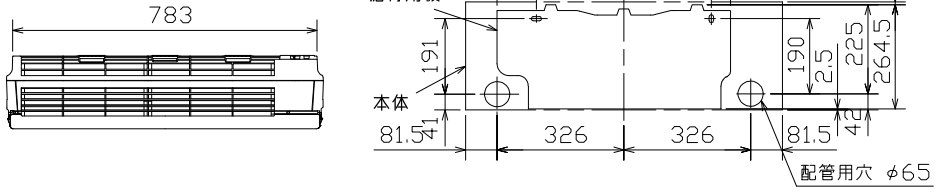

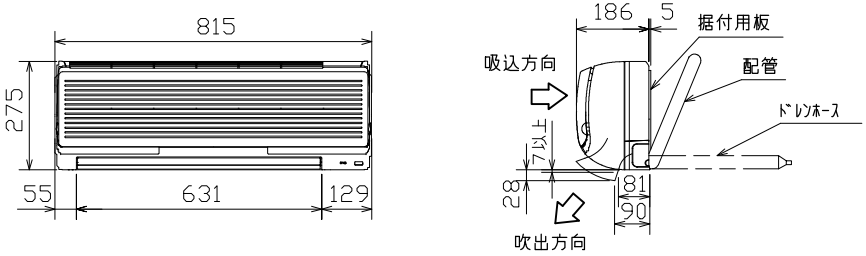

本体配管	絶縁カバー	外径φ35
	液管	フレア接続6.35(1/4")有効長500
	ガス管	フレア接続12.7(1/2")有効長430
ドレンホース		絶縁外径φ28
		接続部外径φ16
		有効長580

注、延長配管サイズは仕様表を参照下さい。

外形図（リモコン）

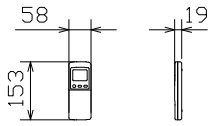

据付所要スペース (室内ユニット)

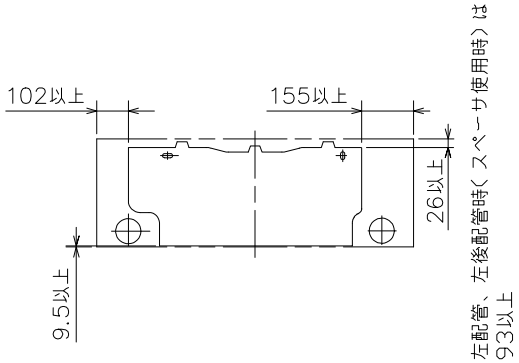

＊接続可能な室外ユニットは下記の表を参照してください。

形名	仕様書図番
SCM68ME2	RRC000Z001
SCM71ME2	RRC000Z003

機外配線要領

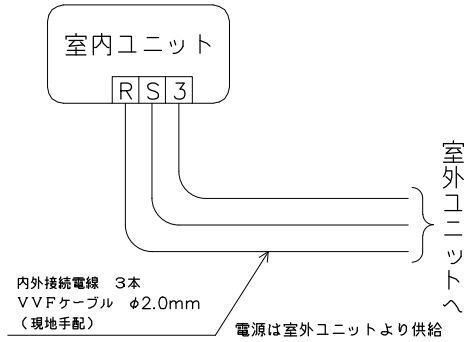

仕様表 50Hz/60Hz

			形名	SKM40ME2-W
性能	冷房	冷房能力	kW	4.0 (0.9~4.5)
		定格消費電力	W	50
		運転電流	A	0.25
		力率	%	100
	暖房	暖房能力	kW	6.0 (0.9~7.2)
		定格消費電力	W	50
		低温能力	kW	5.2
		低温消費電力	W	–
		運転電流	A	0.25
		力率	%	100
	始動電流		A	–
製品	電源			単相・200V・50Hz/60Hz
	外形寸法<H×W×D>		mm	275×815×186
	外装色		–	ホワイト
	補助電熱装置		W	–
	送風機（形式×個数）		–	ラインフローファン×1
	機外静圧		Pa(mmAq)	–
	風量		m^3/h	(冷房) 680 (暖房) 730
	運転音（強・弱・静）		dB	(冷房) 41・37・33 (暖房) 43・36・30
	送風機用電動機出力		W	18
	送風機用保護装置		–	回転速度検知 温度ヒューズ内臓
	製品質量		kg	9
	延長配管	液管外径	mm	φ6.35 (1/4")
		ガス管外径	mm	φ12.7 (1/2")
		ドレン接続口サイズ	mm	φ16 (外径)

1. 運転特性は ＪＩＳ Ｃ ９６１２ の条件で運転した場合の数値です。
2. 運転音測定条件：無響室，Aスケール，ＪＩＳ Ｃ ９６１２ によります。
3. 上記の能力値は1台運転した場合の数値です。
4. 室内ユニットの組合せにより、システムの能力が変化しますので
   詳細の能力値は、「商品総合技術資料」を参照してください。
5. 本仕様書は予告なく変更することがあります。
6. 指定なき数字の単位は、mmとします。

形式	SKM40ME2-W	
発行者	名称	仕様書
長谷川 030401	図番	RRB000Z027
	訂符	＼
	葉別	1／1