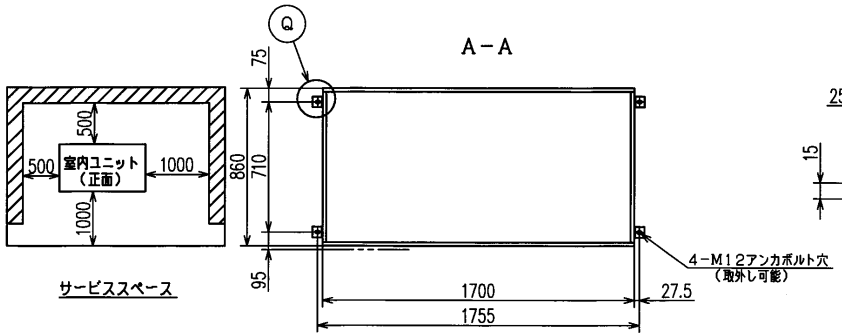

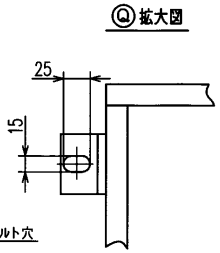

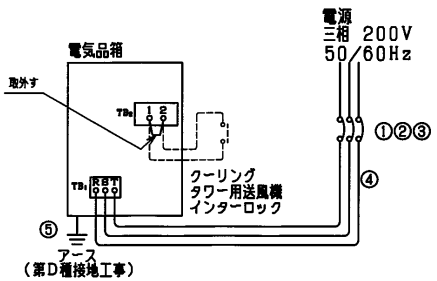

電気配線要領

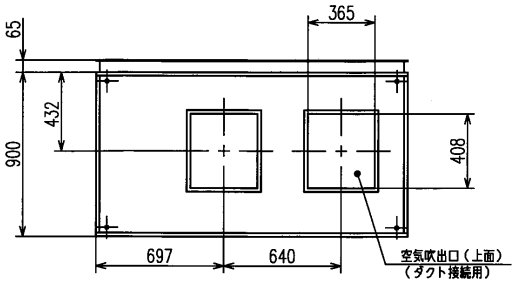

配線容量

50/60Hz

ELB（漏電遮断器） 定格電流（A）	ELB（漏電遮断器） 定格感度電流（mA）	手元開閉器の定格電流（A）	手元開閉器のヒューズ容量（A）	配線容量（mm²） 電源配線 20mまで	配線容量（mm²） アース線
①		②	③	④	⑤
125	100	200	150	38	14

仕様表

項目	標準仕様	
形式	DPP800	
法定冷凍能力	6.34/7.66 トン	トン
冷房能力	71.0/80.0 kW	kW
電気 消費電力	19.5/23.3 kW	kW
運転電流	66.2/73.5 A	A
特性 力率	85/92 %	%
始動電流(始動終了最大)	277/269 A	A
外装（マンセル記号）	ベージュ (2.5Y 8/2)	
圧縮機	9.0kWx2 全密閉形	
凝縮器	二重管式	
蒸発器	多通路クロスフィン式	
冷媒	R407C	
冷媒制御装置	キャピラリチューブ	
送風機	両吸込多翼送風機×2	
風量	220 m³/min	m³/min
機外静圧	80/260 Pa	Pa
送風機用電動機	3.7 kW	kW
空気温度調整装置（動作範囲）	電子式温度調節器（2℃）	（ ℃）
暖房装置	—	
暖房能力	— kW	kW
加湿装置	—	
加湿能力	—	
保護装置	高圧減断装置，低圧カットサーモスタット（凍結防止用），電流検出用変流器（圧縮機用），電流検出用変流器（送風機用），操作回路ヒューズ，動力回路ヒューズ	（保護装置作動時の自動復帰回路厳禁）
製品質量	710 kg	kg
電源	三相 200V 50/60Hz	三相 V Hz

（注）1．性能は下表の運転条件で運転した場合を示します。

運転条件 （JISB8616）

冷房	吸込空気温度	乾球 27 ℃	乾球 ℃
		湿球 19 ℃	湿球 ℃
	冷却水温度	入口 30 ℃	入口 ℃
		出口 35 ℃	出口 ℃
	水量	m³/h	m³/h
	クーリングタワー	有・無	有・無
暖房	吸込空気温度	乾球 ℃	乾球 ℃
	温水暖房 温水温度	入口 ℃	入口 ℃
		出口 ℃	出口 ℃
	消費量	l/h	l/h
	蒸気暖房 蒸気圧	kPa	kPa
	消費量	kg/h	kg/h
	電気暖房容量	kW	kW

注記

1．冷却水配管、ドレン配管は左右側面より接続できます。

2．電気配線は左右側面より接続できます。

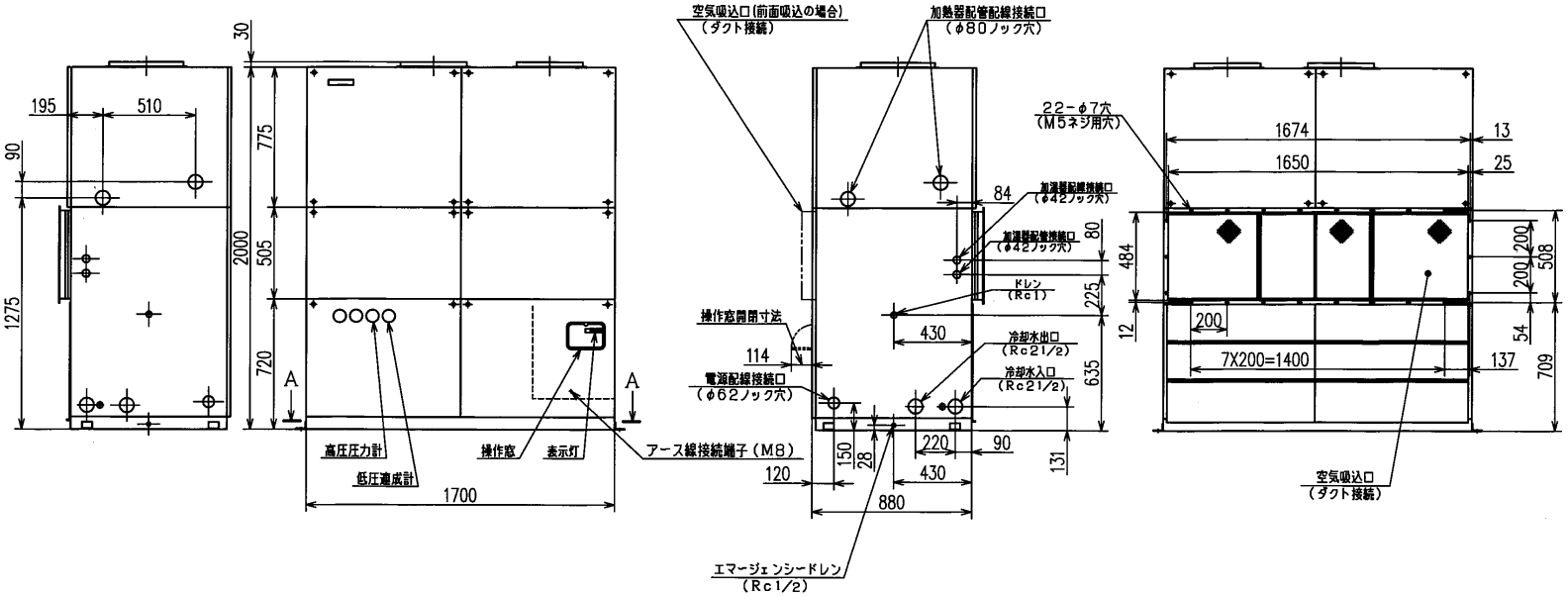

適用機種	DPP800
形式	DPP
発行者	千賀
名称	外形図
図番	PRA000Z290
訂符	
葉別	1/1
170821	

317T159653