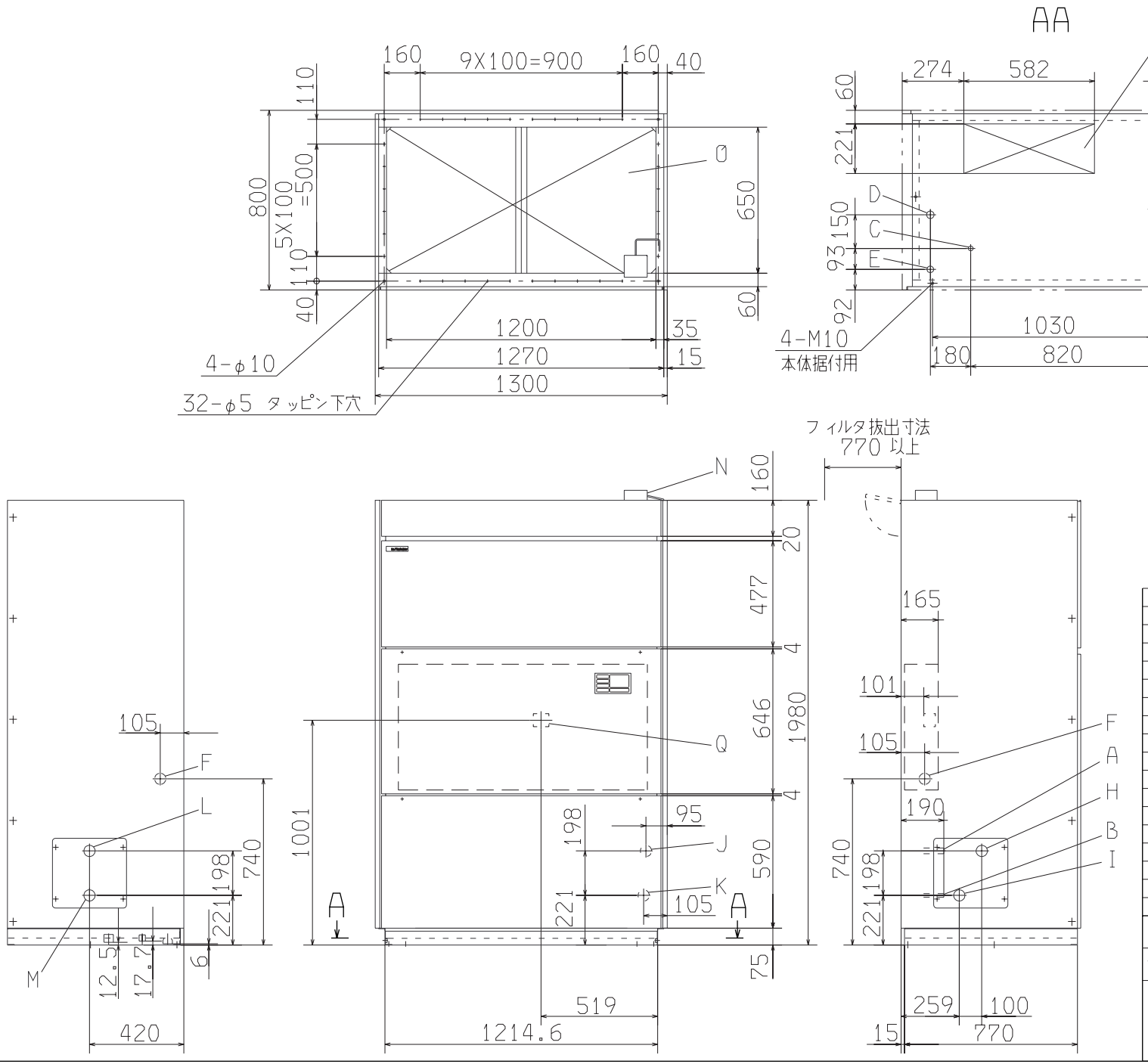

記号	名称	備考
Q	電源端子台	
P	吹出口	
Q	吸込口	
N	吸込空気温度センサ（RA1）	付属品（現地取付け）
M	左抜液管穴	φ50
L	左抜ガス管穴	φ50
K	後抜液管穴	φ50 （ハーフブランキング）
J	後抜ガス管穴	φ50 （ハーフブランキング）
I	右抜液管穴	φ50
H	右抜ガス管穴	φ50
G	下抜配管穴兼配線穴	142X42（長穴）
F	電源配線用穴	φ50 （ハーフブランキング）
E	加湿器排水及び下部ドレン口	Rc1
D	上部ドレン口	Rc1
C	加湿器給水口	Rc1/2
B	冷媒液配管（ろう付）	φ15.88X1.0
A	冷媒ガス配管（ろう付）	φ25.4X1.2

適用機種

形式 DCJ265AC

発行者 北川 951215

名称 外形図

図番 PAC000Z313

訂符 A

葉別 1/1