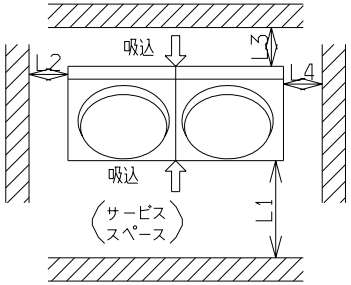

据付スペース

（単位：mm）

		据付例		
		Ⅰ	Ⅱ	Ⅲ
寸法	L1	開放	開放	500
	L2	10	500	500
	L3	200	200	200
	L4	500	10	500

付属冷媒配管接続後の寸法（平面図）

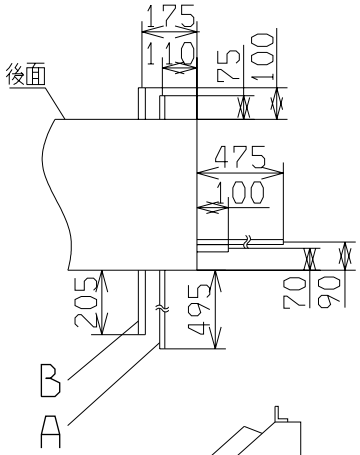

記号	内	容
A	付属冷媒液配管（ろう付）	φ15.88
B	付属冷媒ガス配管（ろう付）	φ22.22
C	冷媒液配管取出口	φ50
D	冷媒ガス配管取出口	φ65
E	冷媒配管取出口	φ88
F	電線取入口	φ30
G	電線取入口	φ60
H	アンカボルト用穴	M10用4ヶ所
I	下抜き配管・配線用穴	φ100
J	ドレン排水用穴	φ20，6ヶ所
K	ドレン排水ホース用穴	φ45
L	電源端子台	

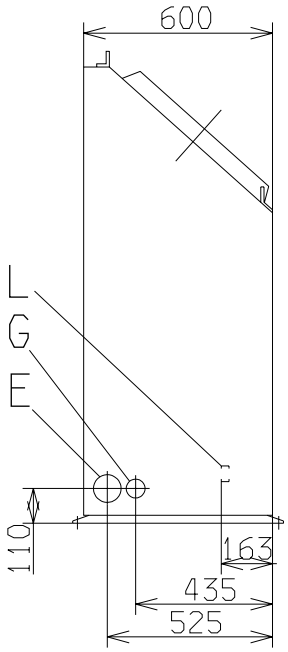

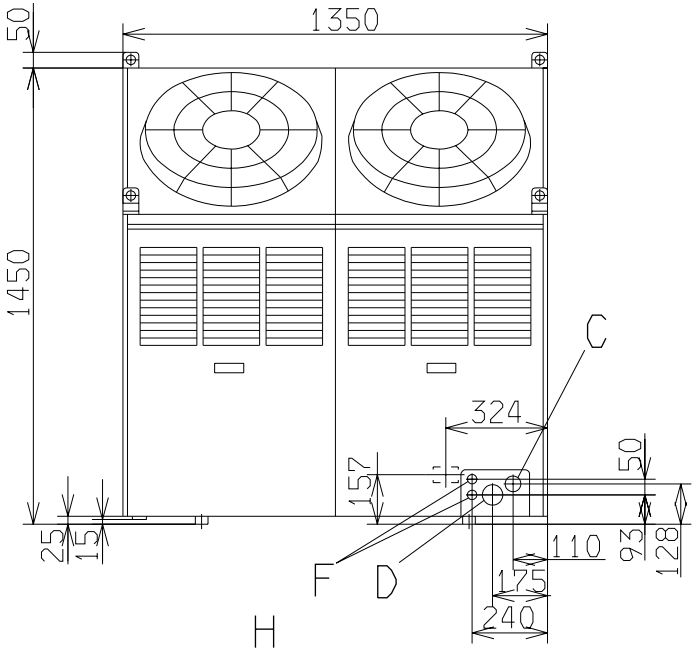

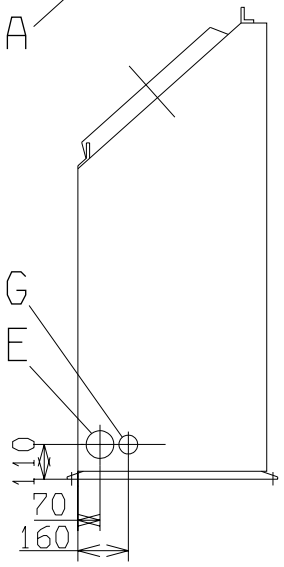

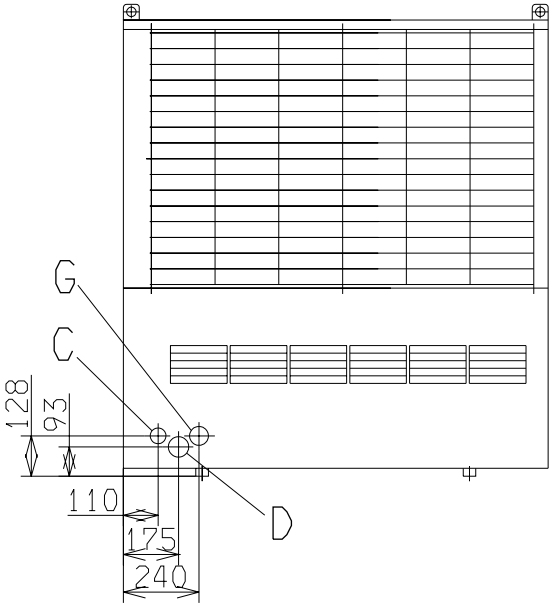

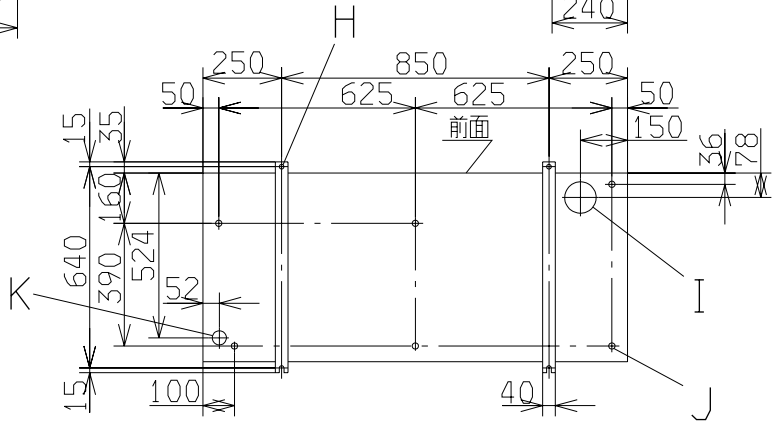

注（1） ユニットは必ずアンカボルトで固定してください。
（2） 強風が吹きつける場合は，吹出口と風向を直角にしてください。
（3） ユニット上部には1m以上のスペースをとってください。
（4） 隣接して設置する場は、10mmあけてください。（ビス用）
（5） 装置銘板は正面下方についています。

適用機種	AUCSP212DC
形式	AUCP212DC
発行者	北川 020411
名称	外形図
図番	PCD000Z430
訂符	
葉別	1/1