記号	内	容
A	冷媒液配管No.1(ろう付)	φ15.88
B	冷媒ガス配管No.1(ろう付)	φ25.4
C	冷媒液配管No.2(ろう付)	φ15.88
D	冷媒ガス配管No.2(ろう付)	φ25.4
E	上部排水□	25A(メス)
F	下部排水□	20A(メス)
G	加熱器接続□	φ65
H	加湿器接続□	φ30
I	電線取入□	φ50
J	吸込□	
K	吸込□兼外気取入□	
L	吹出□	ダクトフランジ付
M	電源端子台	

備考1.機械本体と基礎面の間には防振パッドをご使用ください。
2.サービススペースを前面1.0m以上取ってください。
3.装置銘板は上部ドレンパン右側に貼付けてあります。

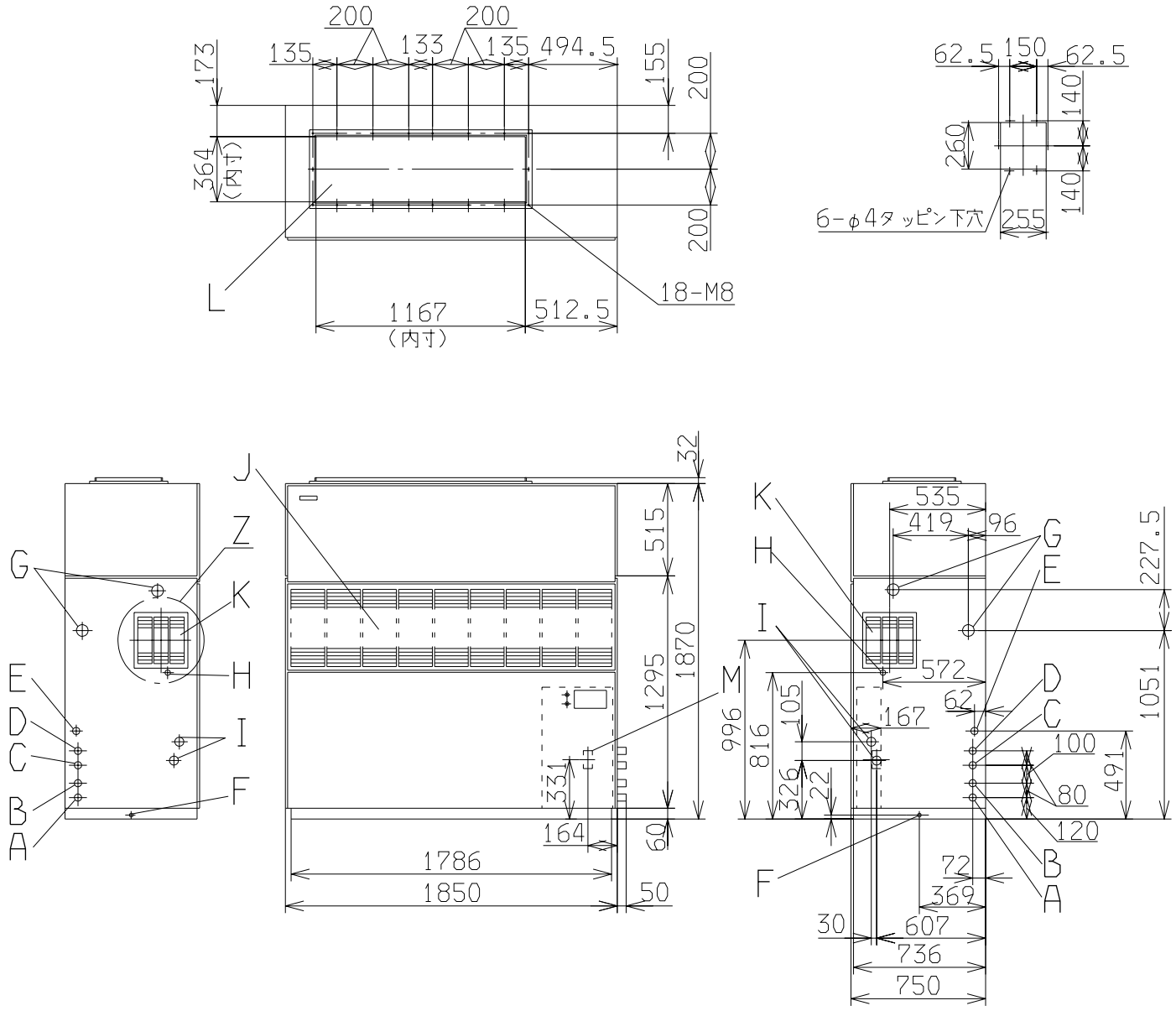

適用機種

形式 ASP600DC

発行者 北川 02.2.8

名称 外形図

図番 PAB000Z758

訂 符 葉別 1/1