三菱重工業株式会社 エアコン製作所

記号	内	容
A	冷媒液配管(フレア接続)	φ9.52X0.8
B	冷媒ガス配管(フレア接続)	φ15.88X1.0
C	上部排水口	25A(メス)
D	下部排水口	20A(メス)
E	加熱器接続口	φ60(外板穴)
F	加湿器接続口	φ30(外板穴)
G	電線取入口	φ30(外板穴)
H	吸込口	
I	吸込口兼外気取入口	
J	吹出口	
K	ダクト接続口	
L	電源端子台	

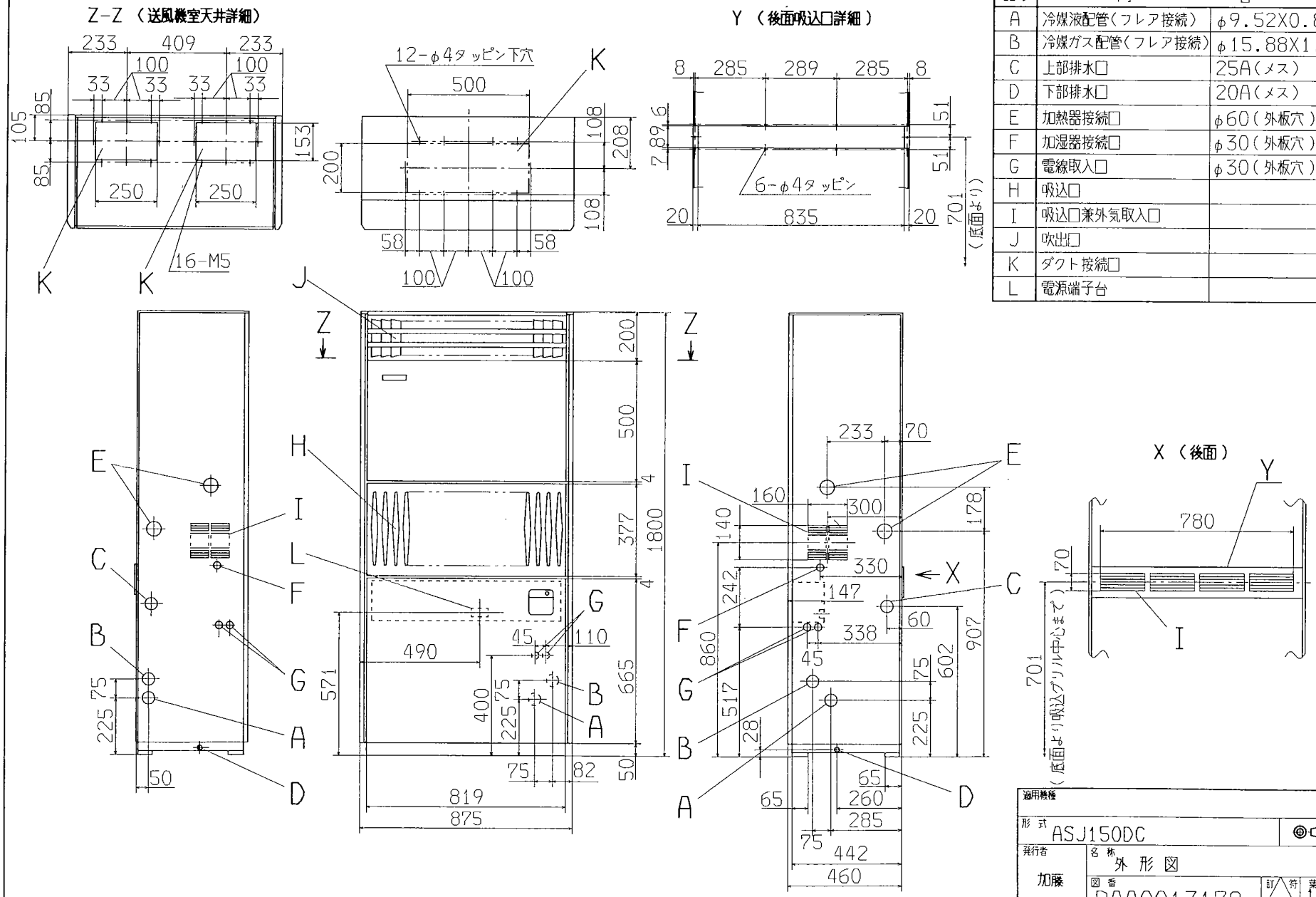

適用機種	
形式	ASJ150DC
発行者	加藤 94.1.20
名称	外形図
図番	PAA001Z179
訂符	
葉別	1/1

△ 97.1.20