配管配線接続図

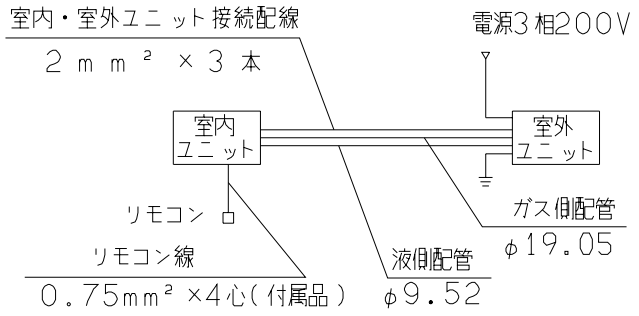

注(1)配管はフレア接続
(2)配線は端子台及びコネクタ接続
(3)装置銘板は制御箱の横の側板に貼付してあります。

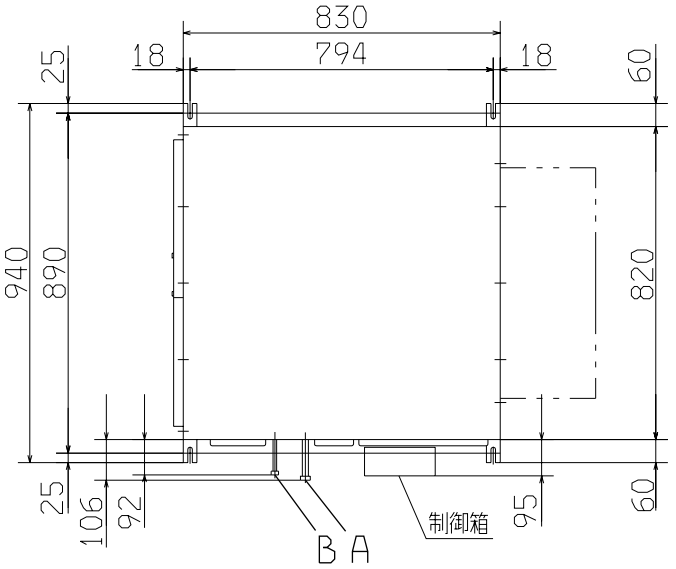

記号	内	容
A	冷媒ガス側配管	φ19.05(フレア)
B	冷媒液側配管	φ9.52(フレア)
C	ドレン配管接続口	VP20(塩ビ管)
D	配線取入口	(φ20)
E	リモコン線取入口	25X39
F	吊りボルト	M10

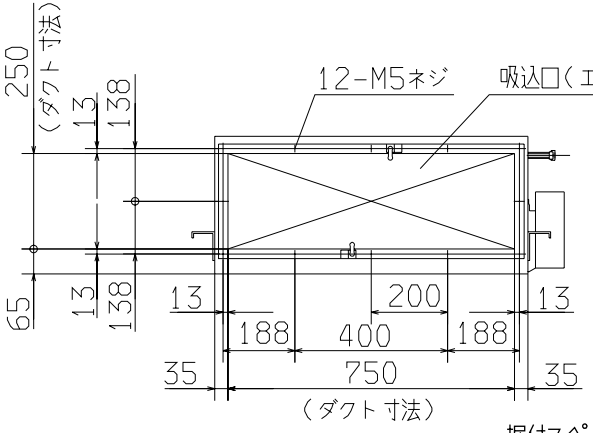

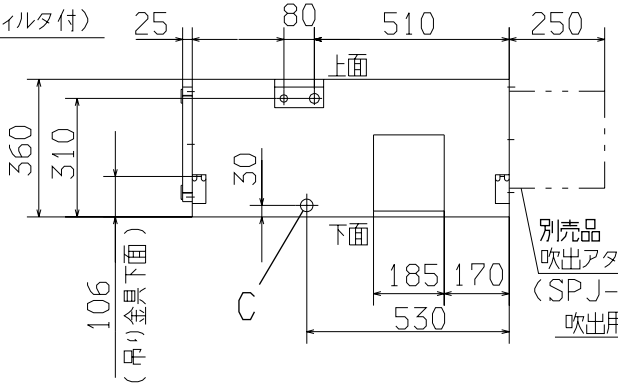

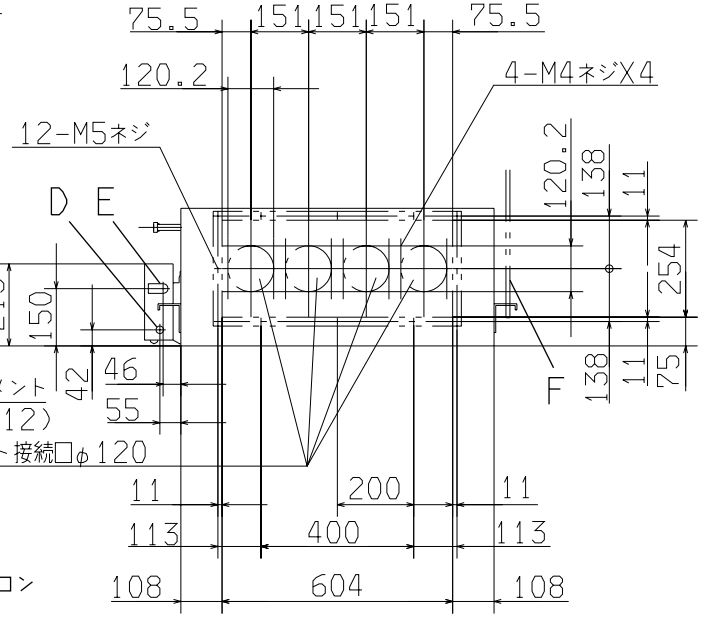

据付スペース

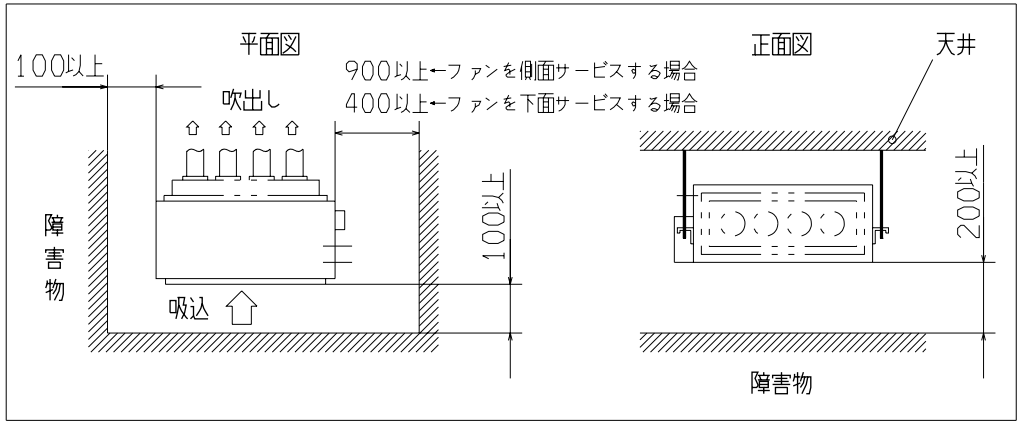

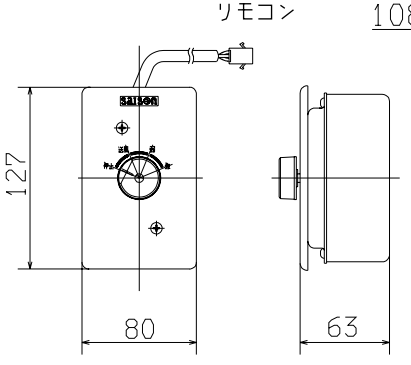

適用機種	
形式	SPUJ112
発行者	渡部 97.630
名称	室内機外形図(OUTLINE)
図番	PJD000Z548
訂符	
葉別	1/1