固定金具（兼運搬用）詳細

ASJ140，140T

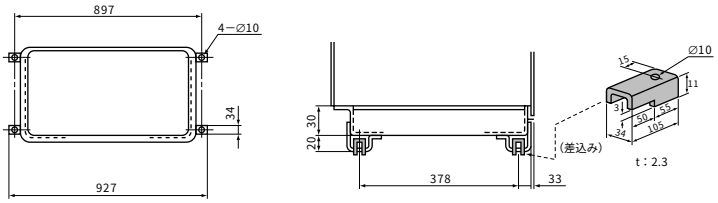

ASJ200，200T，280，280T

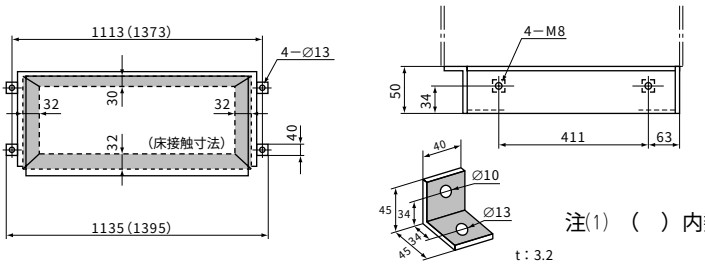

注(1)　（　）内数値はASJ280，280Tを示します。

ASJ400A，560

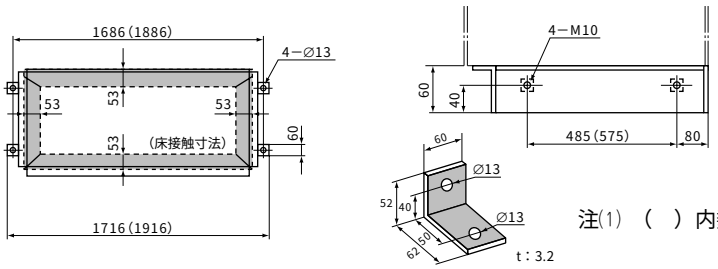

注(1)　（　）内数値はASJ560を示します。

1.2.4 冷媒配管系統図

ASJ140，140T

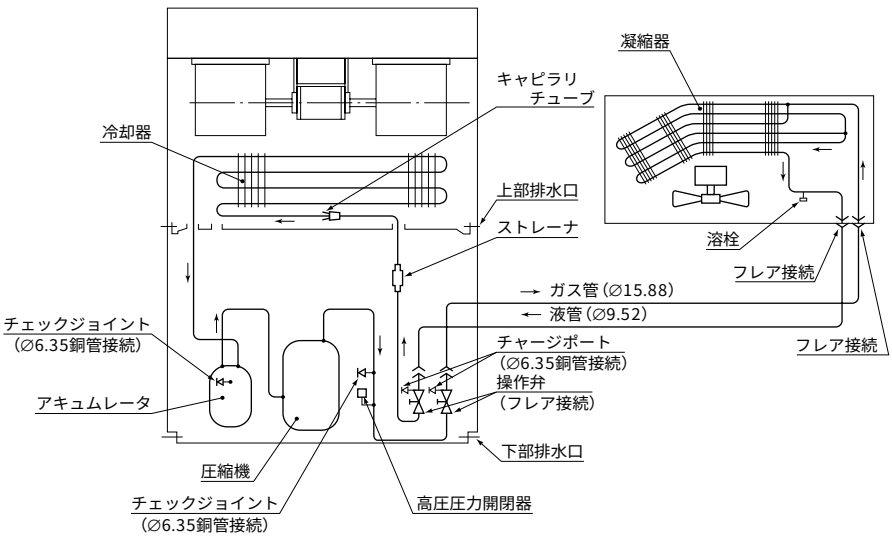

注(1)　本図はASJ140を示し，ASJ140Tの送風機はベルト駆動です。

機器の気密試験〔MPa（kgf/cm²G）〕	高　圧	3.0（30）
	低　圧	1.3（13）