三角法
THIRD ANGLE PROJECTION

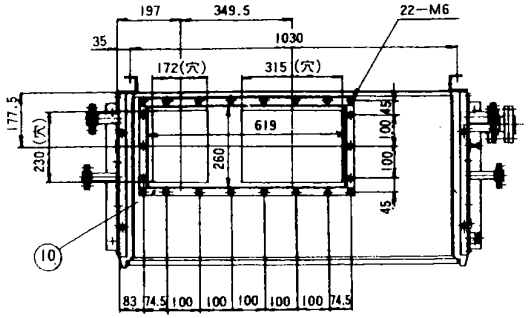

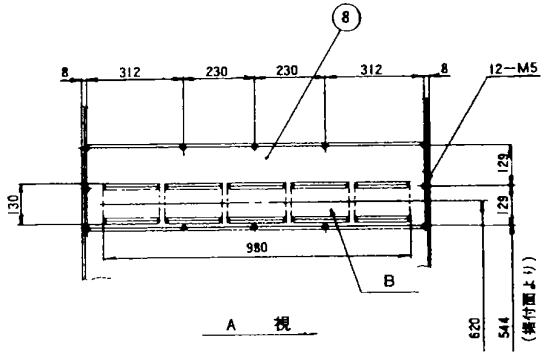

A 視

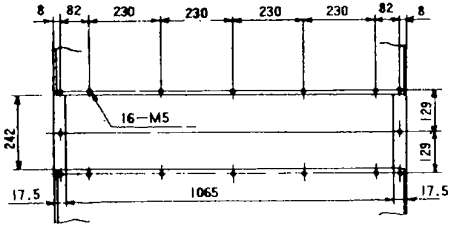

B部(後面吸込口)詳細

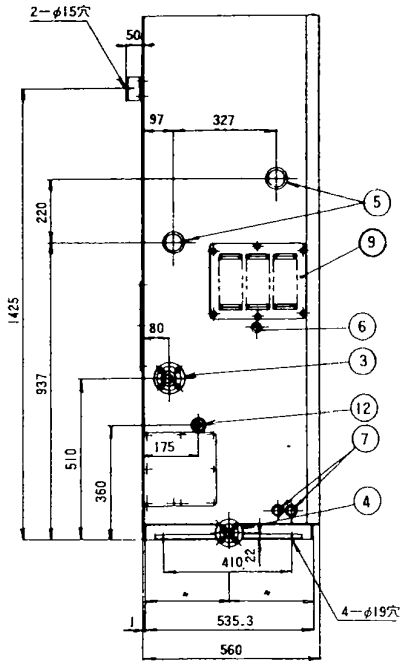

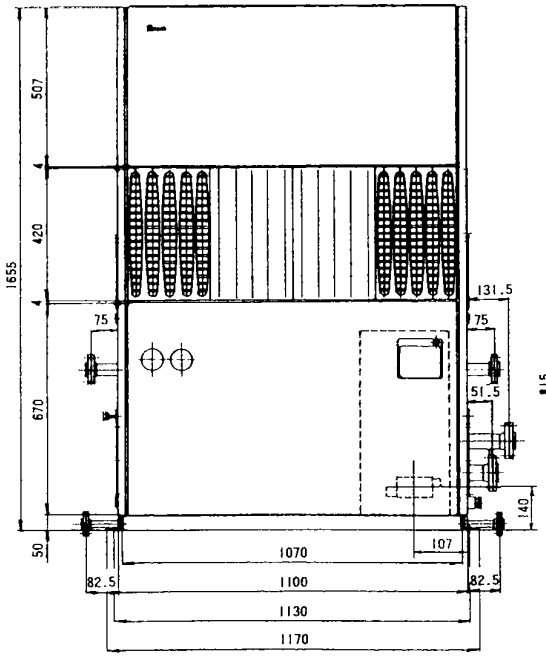

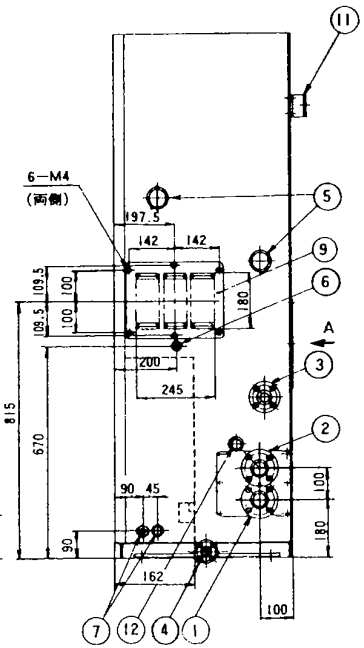

※電源用貫通金物 JIS F8801-A25b付属

記号	名称	備考
12	安全弁接続口	φ40(外板穴) ½銅パイプフレアナット付
11	転倒防止金具	
10	ダクト接続口	
9	吸込口兼外気取入口	
8	背面吸込口	
7	電源取入口	※φ30(外板穴)
6	加湿器接続口	φ30(外板穴)
5	加熱器接続口	φ60(外板穴)
4	下部排水口	15A
3	上部排水口	25A
2	冷却水出口	40A
1	冷却水入口	40A

訂符 MARK	訂番 REV. NO.	年月日 DATE	点検 CHKD

尺度 SCALE
形式 MODEL: DPJ250K,250K2
親部番 NEXT ASSY
名称 NAME: 外形図 / OUTLINE
認可 APPD: 加藤
検図 CHKD:
製図 DRAWN: 桜井 94.11.23
図種 図番 DWG.NO.: Z PDJ000Z085
品別 SUFFIX: ~
訂符 REV. MARK
葉別 PAGE: 1/1
標準配布 ST.DISTR: X X
裏別版サイズ
特別配布先 1 2 3 4 5
A4

三菱重工業株式会社 エアコン製作所
MITSUBISHI HEAVY INDUSTRIES, LTD.

名冷技 R3D