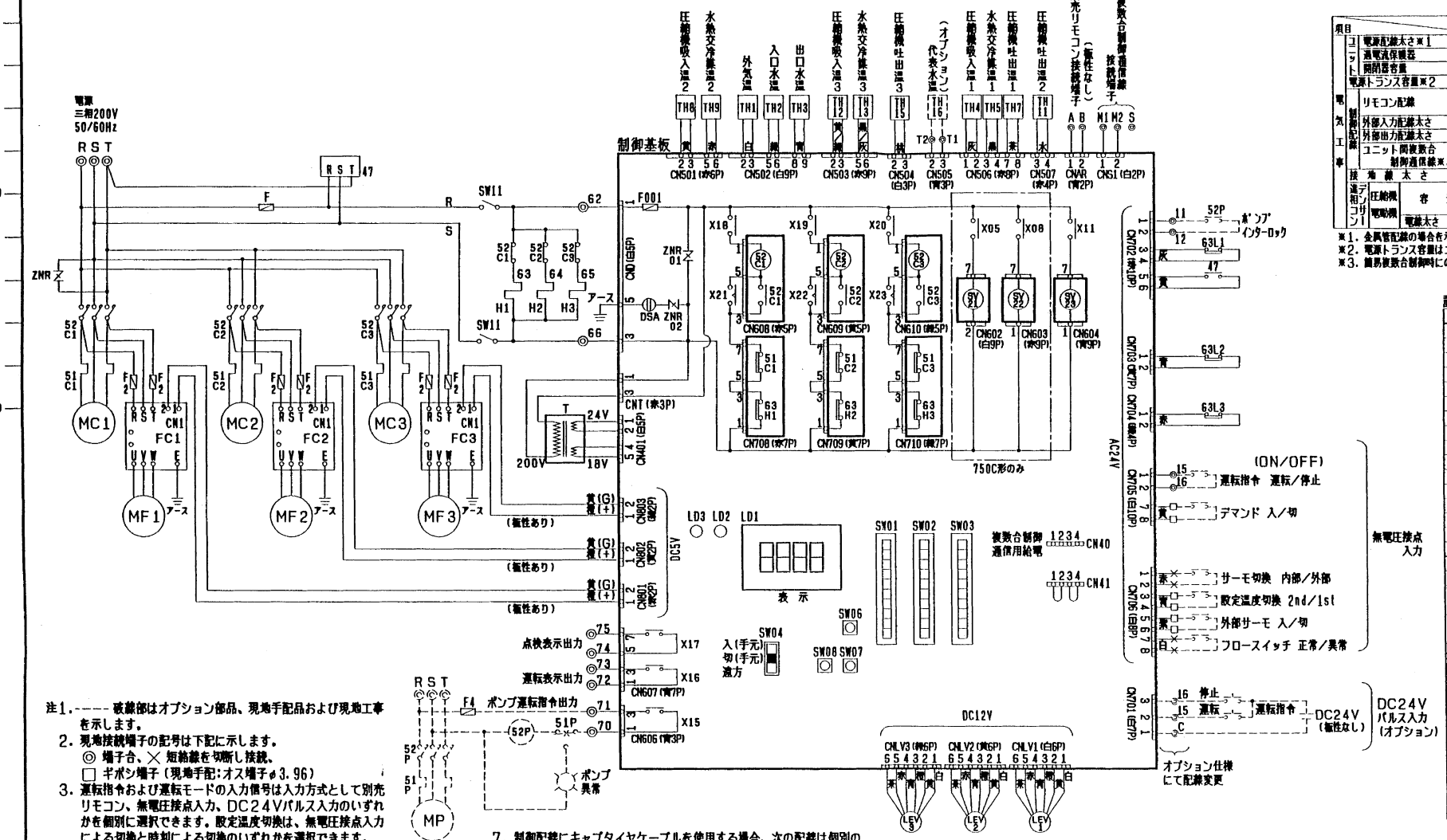

項目			形名	630C	750C
電気工事	ユニット	電源配線太さ※1		60㎟(50㎟迄)	
		過電流保護器	A	150	
		開閉器容量	A	200	
		電源トランス容量※2	kVA	34/40	42/50
	制御配線	リモコン配線	太さ	0.3~1.25㎟(総長250m以下)	
			推奨線種	VCTF, VCTFK, CVV, CVS, VVR, VVF, VCT	
		外部入力配線太さ		0.3㎟以上	
		外部出力配線太さ		1.25㎟	
		ユニット間複数台制御通信線※3	太さ	1.25㎟以上(総長500m以下)	
			線種	CVVSまたはCPEVSのシールド線	
	接地線太さ			14㎟以上	
	進相コンデンサ	圧縮機電動機	容量 μF	各電力会社低圧進相コンデンサ取付基準による	
			容量 kVA	7.5以下	
			電線太さ	φ2.6以上	

※1. 金属管配線の場合を示します。
※2. 電源トランス容量はユニット+標準ポンプ使用時の目安です。
※3. 簡易複数台制御時にのみ使用します。

記号説明　記号欄の< >は現地手配品です。

記号	説明
MC1, 2, 3	圧縮機用電動機
MF1, 2, 3	送風機用電動機
H1, 2, 3	電熱器(クランクケース)
T	変圧器(200V/18V, 24V)
F	ヒューズ(φ6.4×30 5A)
63L1, 2, 3	低圧圧力開閉器
47	逆相防止器
LEV1, 2, 3	電子膨張弁
SW1	スイッチ(サービス)
TH1~16	サーミスタ
ZNR	サージアブソーバ
52C1, 2, 3	電磁接触器(圧縮機)
51C1, 2, 3	過電流継電器(圧縮機)
63H1, 2, 3	高圧圧力開閉器
FC1, 2, 3	送風機コントローラ
SV21, 22, 23	電磁弁(バイパス回路)
LD1	表示灯(運転、点検、設定)
LD2	表示灯(ウォッチドッグ)
LD3	表示灯(リモコン給電)
F001	ヒューズ(φ5.2×20 6A)
DSA	サージアブソーバ
ZNR01, 02	サージアブソーバ
SW01	スイッチ(機種切換)
SW02	スイッチ(制御切換1)
SW03	スイッチ(制御切換2)
SW04	スイッチ(遠方/手元切換)
SW06	プッシュスイッチ(↑)
SW07	プッシュスイッチ(↓)
SW08	プッシュスイッチ(確定)
X01~X23	補助継電器(DC12V)
<MP>	ポンプ用電動機
<52P>	電磁接触器(ポンプ)
<F4>	ヒューズ
<51P>	過電流継電器(ポンプ)

注1. ---- 破線部はオプション部品、現地手配品および現地工事を示します。
2. 現地接続端子の記号は下記に示します。
◎ 端子台、× 短絡線を切断し接続、
□ ギボシ端子(現地手配:オス端子φ3.96)
3. 運転指令および運転モードの入力信号は入力方式として別売リモコン、無電圧接点入力、DC24Vパルス入力のいずれかを個別に選択できます。設定温度切換は、無電圧接点入力による切換と時刻による切換のいずれかを選択できます。
4. ポンプインターロック接点を必ず接続してください。短絡すると異常停止や故障の原因となります。
5. DC24Vパルス入力は100ms以上のパルス幅で入力ください。
6. 低電圧線外配線(無電圧接点入力、DC24Vパルス入力、リモコン配線、複数台制御伝送線)は、100V以上の配線と5cm以上離して配線をしてください。
同一電線管、同一キャブタイヤケーブルでの配線は基板損傷につながりますので絶対にしないでください。

7. 制御配線にキャブタイヤケーブルを使用する場合、次の配線は個別のケーブルを使用してください。同一キャブタイヤケーブルの芯線を使用すると誤動作し、故障の原因となります。
(ア) 別売リモコン配線　(エ) 代表水温センサへの配線
(イ) DC24Vパルス入力配線　(オ) 無電圧接点出力配線
(ウ) 無電圧接点入力配線　(カ) 複数台制御通信線
8. 無電圧接点入力(AC24V回路受け)に関する制約事項
①CR回路付接点は使用できません。
CR回路付接点を使用すると誤動作し、故障の原因となります。

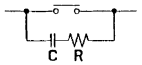

②各入力は必ず独立接点を接続ください。
共通端子を持つ接点を接続すると誤動作します。

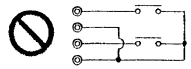

③接点にはAC24V, 5mAで使用可能なものを使用してください。

9. 複数台制御通信線でユニット間を接続する場合、1台のユニットのみ給電用短絡コネクタをCN41からCN40に差し替えてください。

訂符 MARK	訂番 REV. NO.	年月日 DATE	点検 CHKD

認可 APPD	検図 CHKD	製図 DRAWN
三原	三原	榊原 03 6 10

尺度 SCALE: X
形式 MODEL: MCUP630・750C
親部番 NEXT ASSY:
名称 NAME: 配線図 WIRING DIAGRAM
図種 図番 DWG NO.: Z MRA000Z015~
品別 SUFFIX / 訂入符 REV. MARK / 葉別 PAGE 1/1 / 標準配布 ST. DISTR. XX
翻訳
葉別毎サイズ: A3
特別配布先: 1 S.N.I

W651633-B

三菱重工業株式会社　冷熱事業本部
MITSUBISHI HEAVY INDUSTRIES, LTD.

(12)