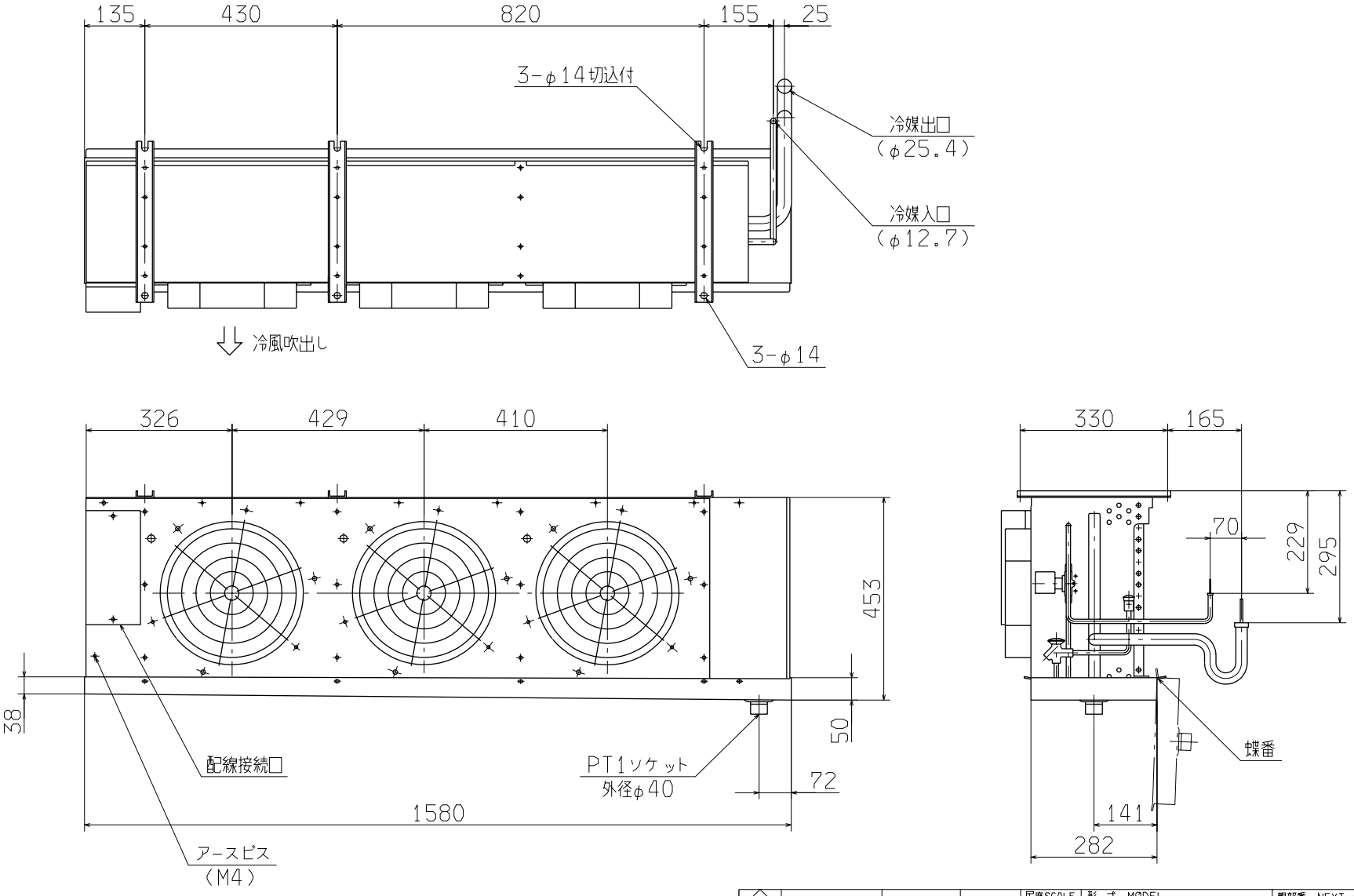

適用機種

PU45SEE1-SE
PU45SEE1-SES
PUA45EE-E
PUA45EE-ES

訂符 MARK	訂番 REV.NO.	年月日 DATE	点検 CHKD

認可 APPD | 検図 CHKD | 製図 DRAWN EYL

尺度 SCALE ×

形式 MODEL 左記

親部番 NEXT ASSY

名称 NAME ユニットクーラ外形図 / UNIT COOLER

CAD

図種 図番 DWG NO. ZLAF000Z528

品別 SUFFIX ~

訂入符 REV.MARK

葉別 PAGE 1/1

標準配布 ST.DISTR. XX

翻訳

A3

葉別面サイズ

特別配布先

三菱重工業株式会社 エアコン製作所
MITSUBISHI HEAVY INDUSTRIES.LTD.