付属品：本体取付板

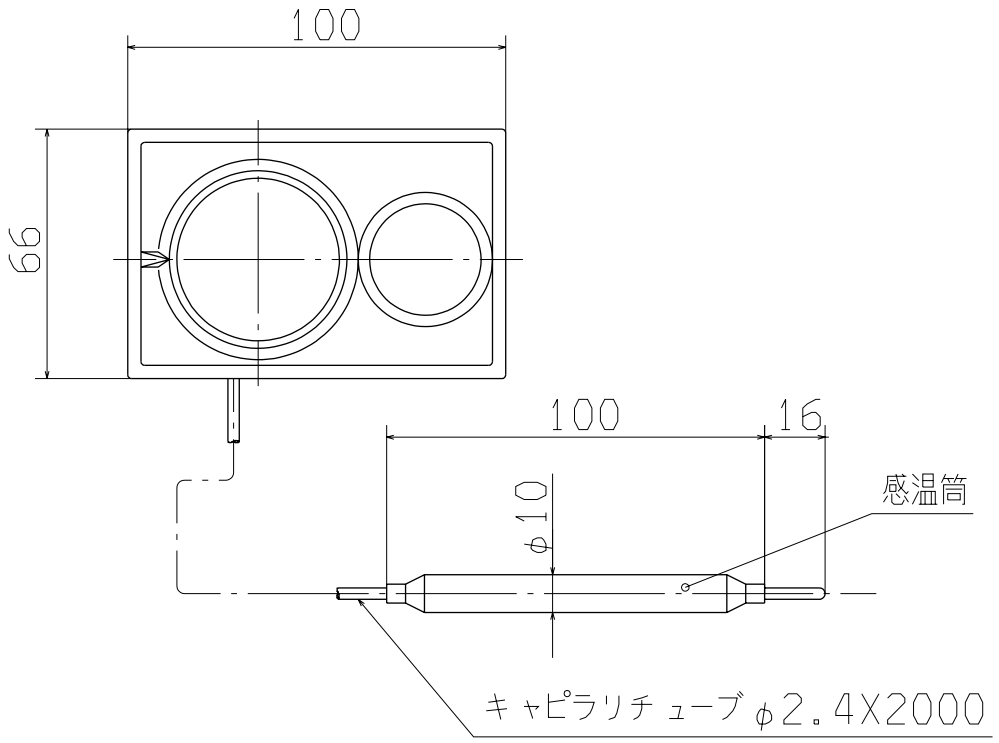

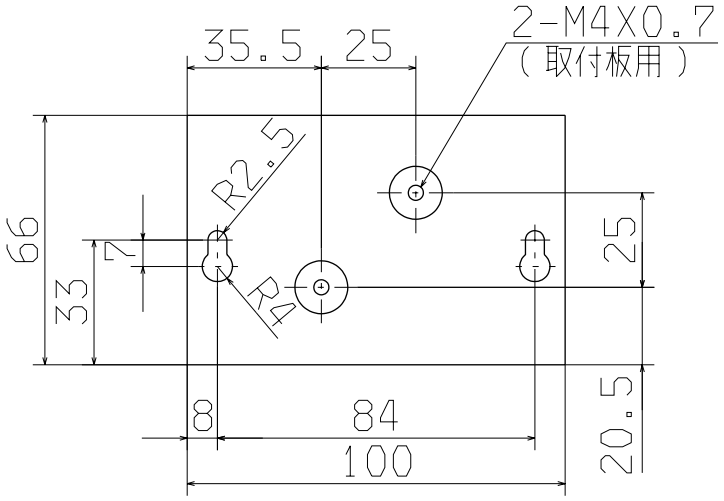

本体取付穴寸法

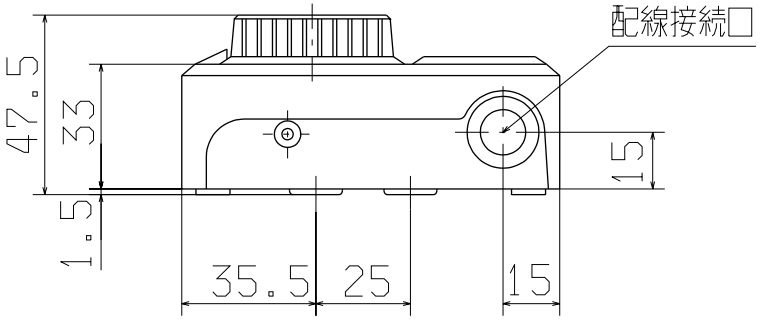

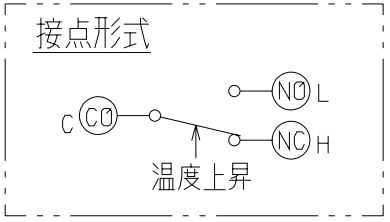

調整範囲：−10〜+15℃

訂符 MARK	訂番 REV.NO.	年月日 DATE	点検 CHKD	尺度SCALE 1/2	形式 MODEL PU	親部番 NEXT ASSY	
				名称 NAME	サーモスタット外形図 THERMOSTAT	CAD	
認可 APPD 水流	検図 CHKD 岡森田	製図 DRAWN 竹内 890614		図種	図番 DWG NO. ZLAA000Z288	品別 SUFFIX ~	訂入符 REV.MARK / 葉別 PAGE 1/1 標準配布 ST.DISTR. XX

三菱重工業株式会社 エアコン製作所
MITSUBISHI HEAVY INDUSTRIES.LTD.

翻訳 A3

葉別面サイズ

特別配布先 1 2 3 4 5 6 7 8 9