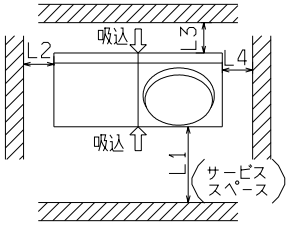

据付スペース

	据付例		
	Ⅰ	Ⅱ	Ⅲ
寸法 L1	開放	開放	500
寸法 L2	0	500	500
寸法 L3	200	200	200
寸法 L4	500	0	500

記号	内容	
A	電源取入口	φ35 6ケ所
B	冷媒液側配管取出口	φ54
C	冷媒液側配管取出口	φ55
D	ホットガス配管取出口	φ54
E	ホットガス配管取出口	φ55
F	吸入ガス配管接続口	φ76
G	吸入ガス配管接続口	φ75
H	アンカーボルト用穴	M10用4ケ所
J	ドレン排水用穴	φ35 3ケ所
K	ドレン排水ホース用穴	φ46

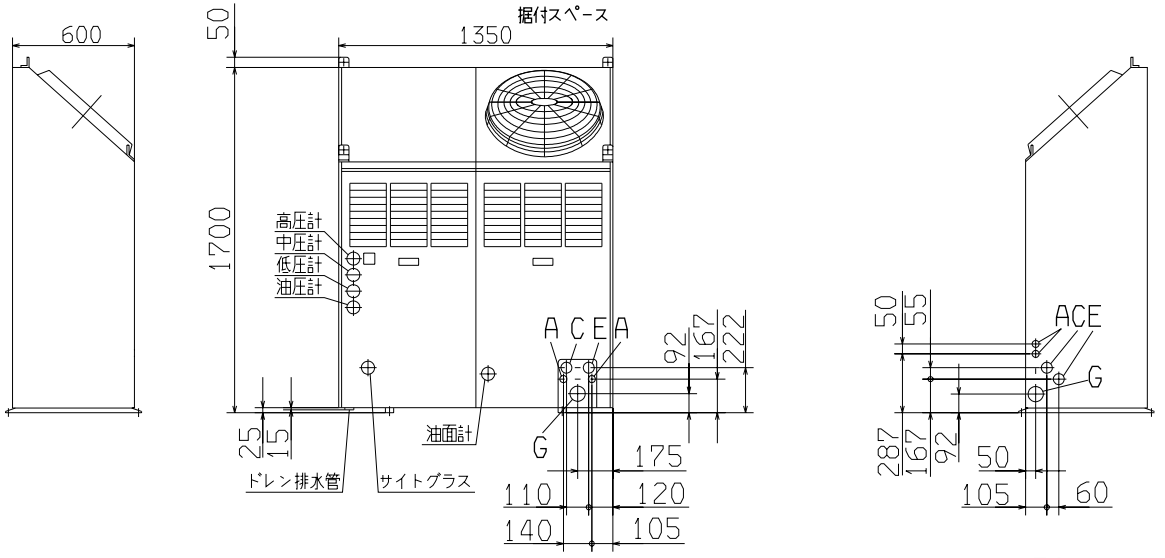

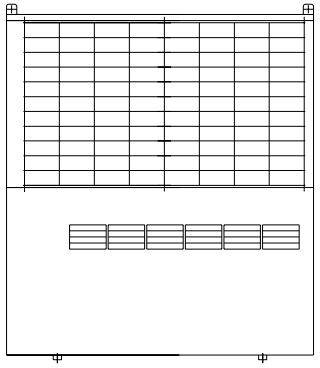

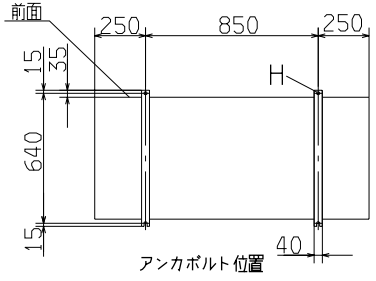

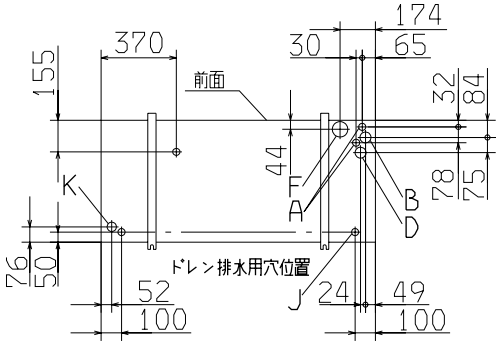

注(1) ユニットは必ずアンカーボルトで固定してください。
(2) 強風が吹きつける場合は，吹出口と風向を直角にしてください。
(3) ユニット上部には1m以上のスペースをとってください。
(4) 左右連続設置する時はユニット間を10mmあけて下さい。

適用形式

ACA37C
PU37C-SC

訂符 MARK	訂番 REV.NO.	年月日 DATE	点検 CHKD

認可 APPD	検図 CHKD	製図 DRAWN
		池田

尺度SCALE ×
形式 MODEL 左記
親部番 NEXT ASSY

名称 NAME 室外機外形図 (OUTLINE)

CAD

図種 図番 DWG NO. ZLAJ000Z004
品別 SUFFIX ~
訂符 REV.MARK
葉別 PAGE 1/1
標準配布 ST.DISTR. XX
翻訳

葉別毎サイズ
特別配布先 1 2 3 4 5 6 7 8 9

A3

三菱重工業株式会社 エアコン製作所
MITSUBISHI HEAVY INDUSTRIES.LTD.