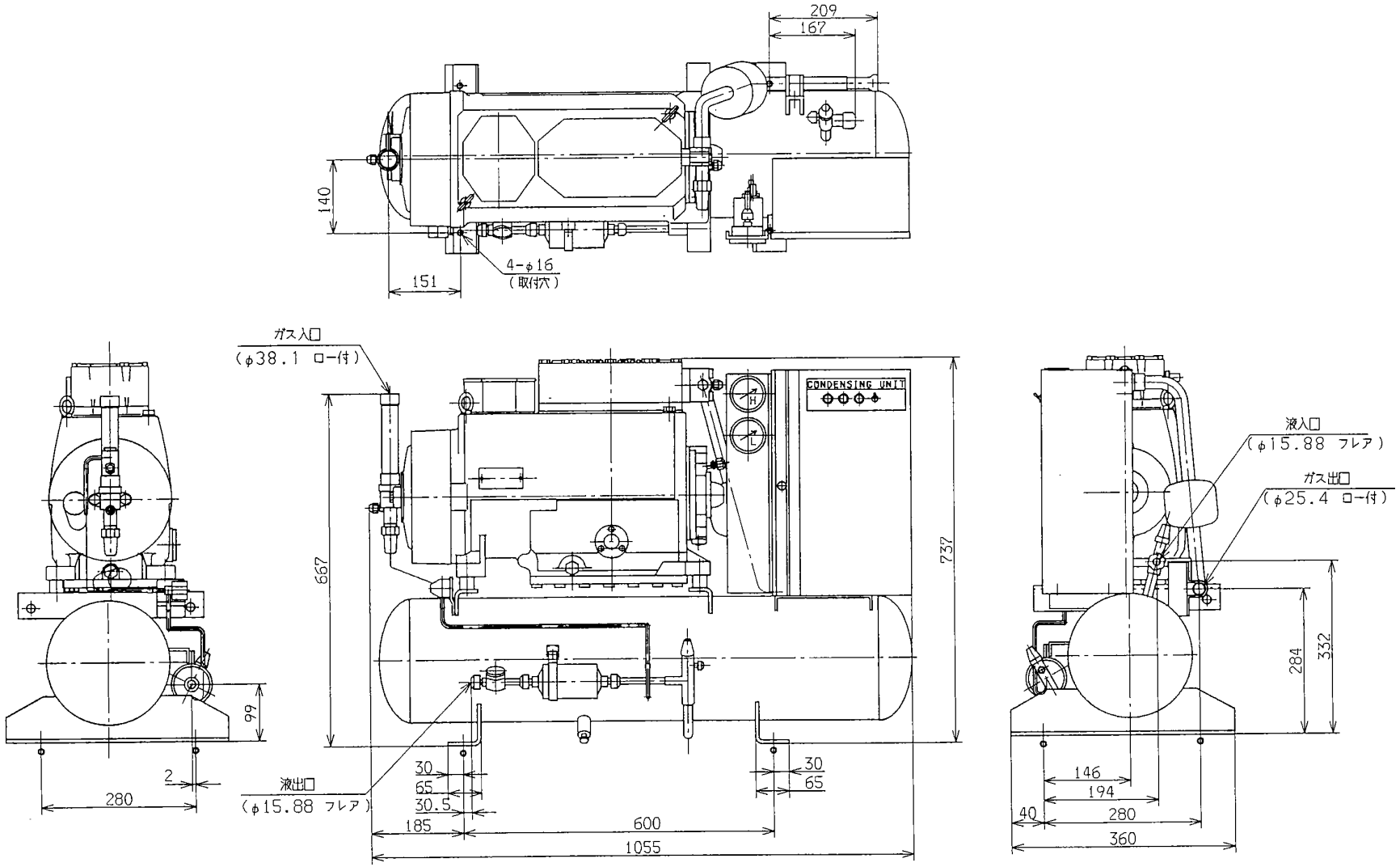

訂符 MARK	訂番 REV.NO.	年月日 DATE	点検 CHKD	尺度 SCALE	形式 MODEL	親部番 NEXT ASSY	葉別毎サイズ
				×	ARU1052A		
				名称 NAME	外形図 / OUT LINE	CAD	特別配布先
認可 APPD	検図 CHKD	製図 DRAWN		図種	図番 DWG NO.	品別 SUFFIX / 訂/符 REV.MARK / 葉別 PAGE / 標準配布 ST.DISTR.	
井橋	堀内	池田 96 7 3			ZLJF000Z409	~ / \ 1/1 XX	A3

GWS6
ZLJF2

三菱重工業株式会社 エアコン製作所
MITSUBISHI HEAVY INDUSTRIES.LTD.