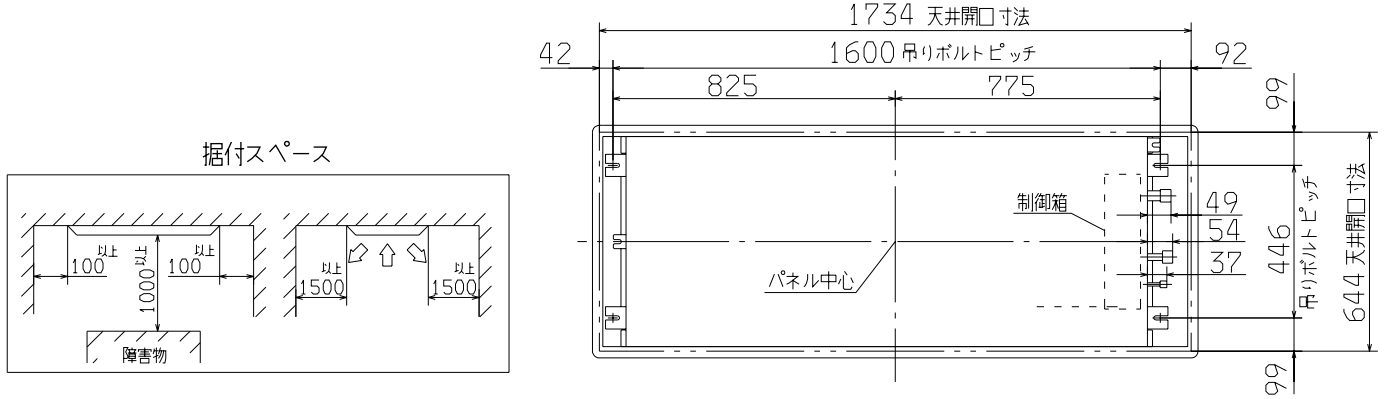

注(1)配管はフレア接続
(2)配線は端子台接続
(3)電源線と信号線は分離してください。
(4)装置銘版は制御箱の下部側面に付いています。
(5)天井材はめ込みパネルには厚さ6~15mm,
一辺300mm以上の天井材をご使用ください。

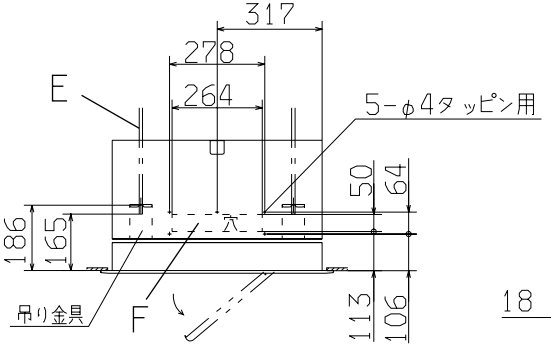

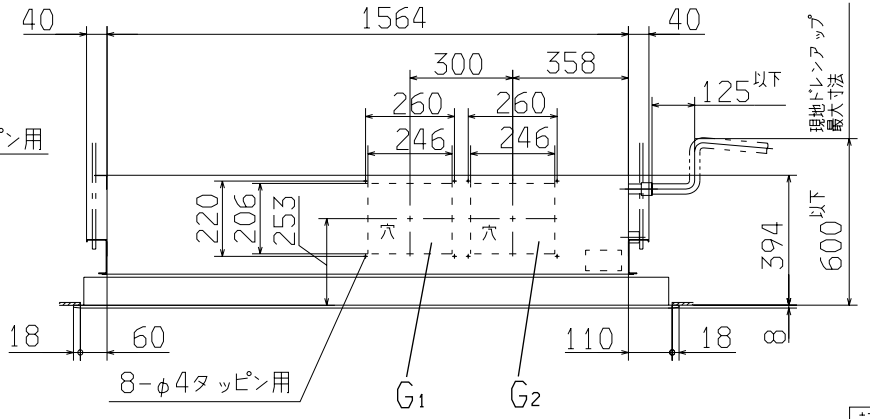

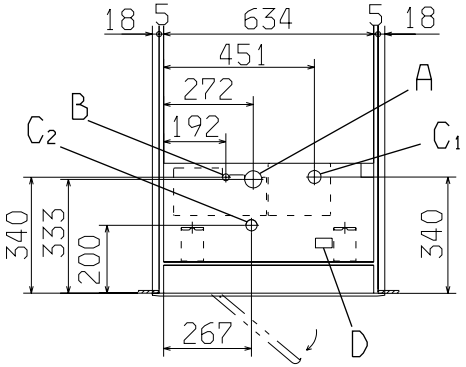

パネル

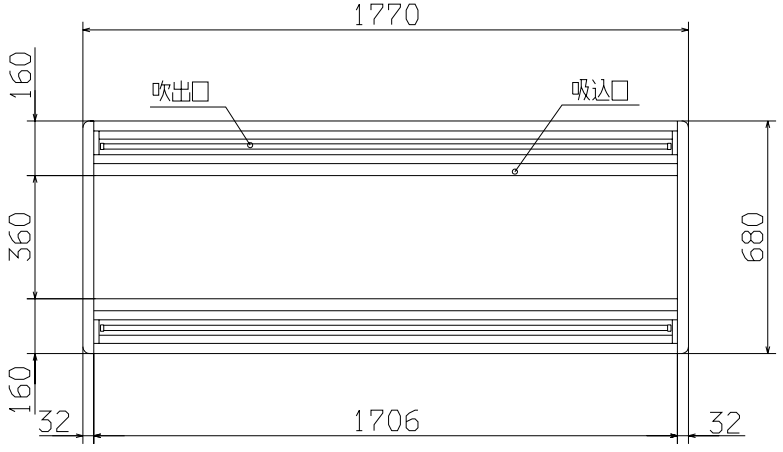

リモコン

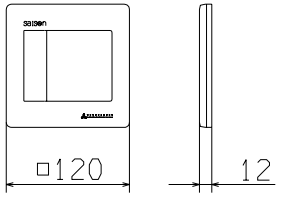

記号	内容	
A	ガス配管接続口	φ15.88(フレア)
B	液配管接続口	φ9.52(フレア)
C1	ドレン配管接続口	VP25
C2	ドレン自然排水口	VP20
D	電源取入口	
E	吊りボルト	M10またはW 3/8
F	OA取入口	ノックアウト
G1,2	吹出分岐ダクト接続口	ノックアウト

FDTW71HC8,C8 パネル TW-PSA-48W他

B	PJB1647	98.		
A	PJB1518	98. 2.18	佐藤と	
訂符 MARK	訂番 REV.NO.	年月日 DATE	点検 CHKD	

尺度SCALE ×
形式 MODEL 上記
親部番 NEXT ASSY

名称 NAME 室内機外形図
CAD
OUTLINE

認可 APPD	検図 CHKD	製図 DRAWN
舟橋	堀内 岩田	EMILE 95.221

図種 図番 DWG NO. ZPJB000Z381
品別 SUFFIX ~
訂入符 REV.MARK B
葉別 PAGE 1/1
標準配布 ST.DISTR. PA
翻訳
葉別面サイズ A3

特別配布先
1 S,A,1
2 A,C,1
3
4
5
6
7
8
9

三菱重工業株式会社 エアコン製作所
MITSUBISHI HEAVY INDUSTRIES,LTD.