付属冷媒ガス側配管接続後の寸法
（平面図）

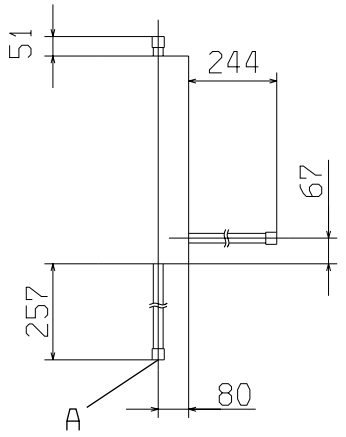

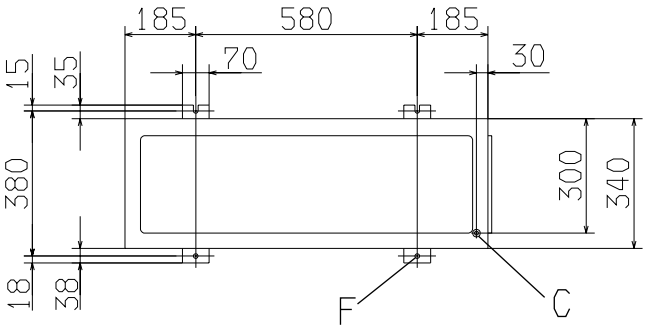

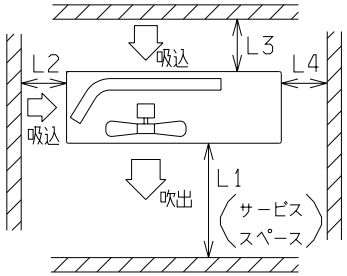

据付スペース

		据付例		
		Ⅰ	Ⅱ	Ⅲ
寸法	L_1	開放	開放	500
	L_2	300	0	開放
	L_3	100	150	100
	L_4	0	0	0

記号	内容	
A	冷媒ガス側配管（付属）	φ15.88（フレア）
B	配管配線取出口	
C	冷媒液側配管接続口	φ9.52（フレア）
D	ドレン排水用穴	φ20 3ヶ所
E	配管配線下抜き用穴	
F	アンカーボルト用穴	M10用4ヶ所

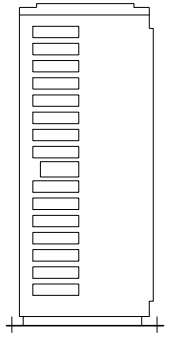

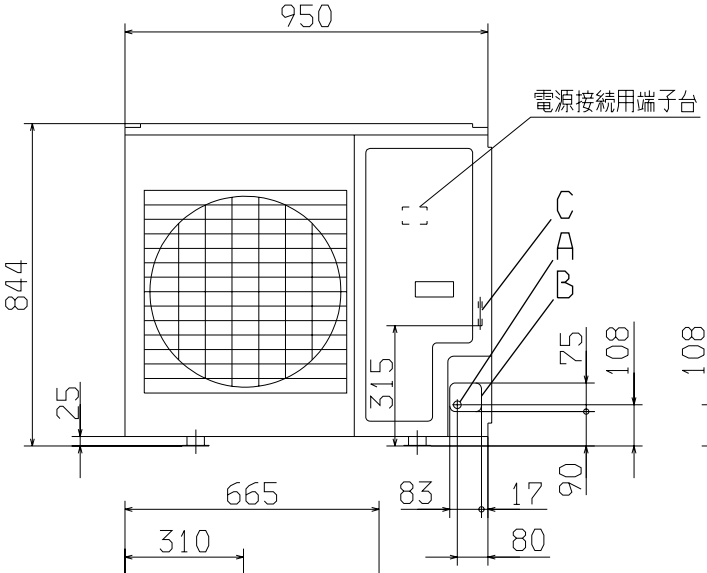

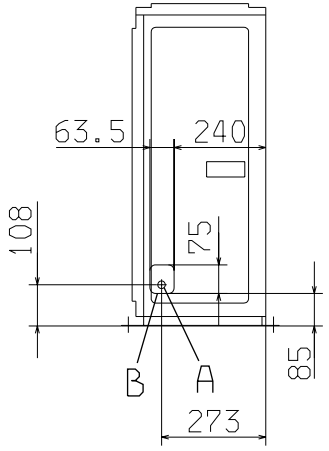

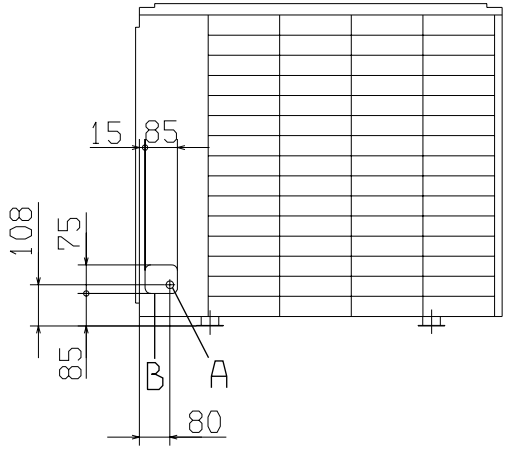

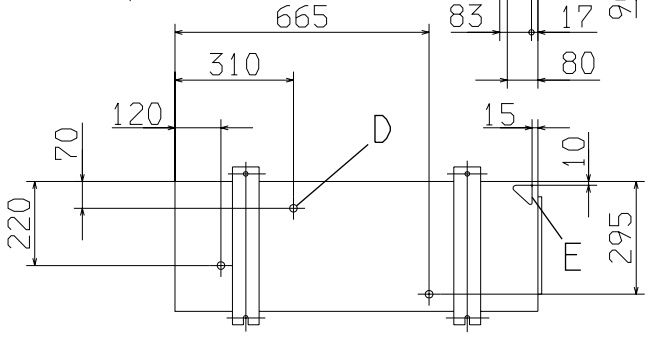

注（1）。四面障壁は不可です。
（2）。ユニットは必ずアンカーボルトで固定してください。
（3）。強風が吹きつける場合は吹出口と風向を直角にしてください。
（4）。ユニット上部には，1m以上のスペースをとってください。
（5）。装置銘板は正面下方に付いています。

適用機種		
形式	FDC71HC8	
発行者	名称 室外機外形図（OUTLINE）	
松本 93. 3.19	図番 PCA000Z741	訂符 葉別 1/1