FDC100HC8(A)，125HC8(A)，100C8，125C8，100M8，125M8

付属冷媒ガス側配管接続後の寸法
（平面図）

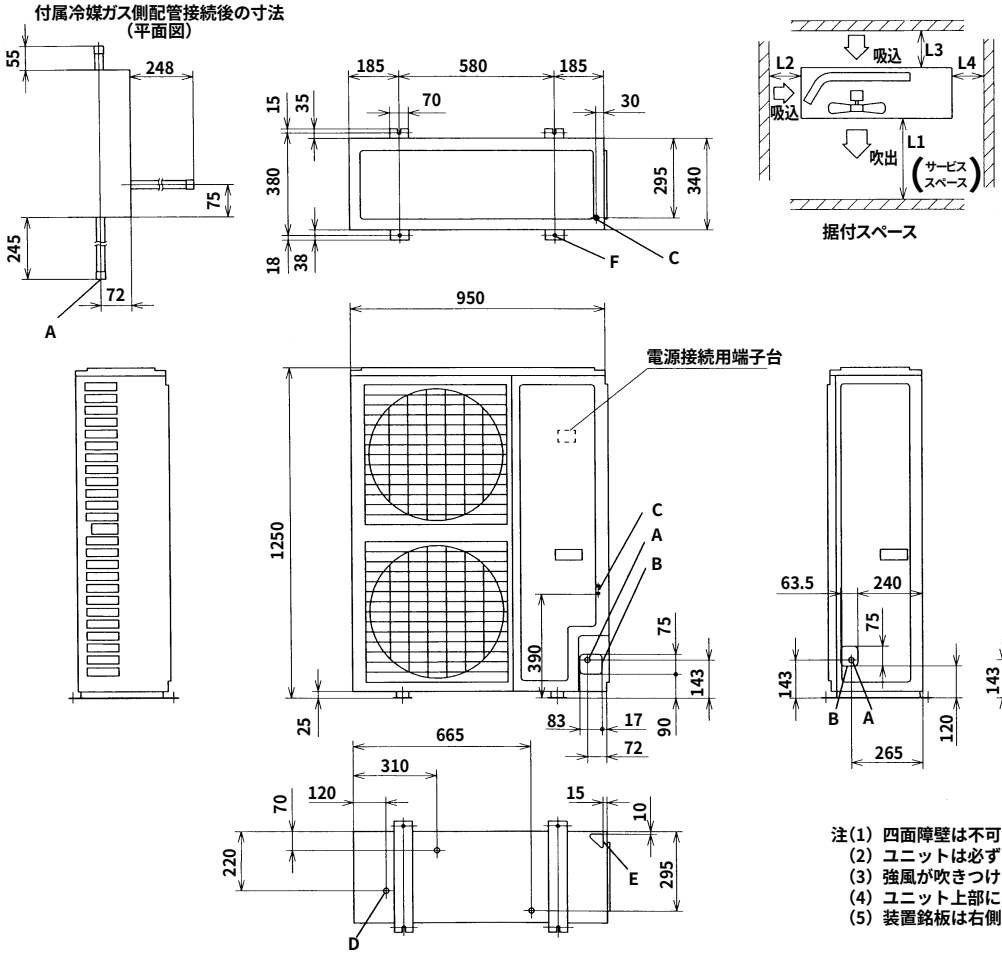

単位：mm

寸法＼据付例	I	II	III
L1	開放	開放	500
L2	300	0	開放
L3	150	300	150
L4	0	0	0

記号	内　容	
A	冷媒ガス側配管（付属）	φ19.05（フレア）
B	配管配線取出口	
C	冷媒液側配管接続口	φ9.52（フレア）
D	ドレン排水用穴	φ20　3ヶ所
E	配管配線下抜き用穴	
F	アンカーボルト用穴	M10用4ヶ所

注（1）四面障壁は不可です。
（2）ユニットは必ずアンカーボルトで固定してください。
（3）強風が吹きつける場合は吹出口と風向を直角にしてください。
（4）ユニット上部には，1m以上のスペースをとってください。
（5）装置銘板は右側面に付いています。

FDC200HC8(A)，250HC8(A)，200C8，250C8，200M8，250M8

付属冷媒配管接続後の寸法
（平面図）

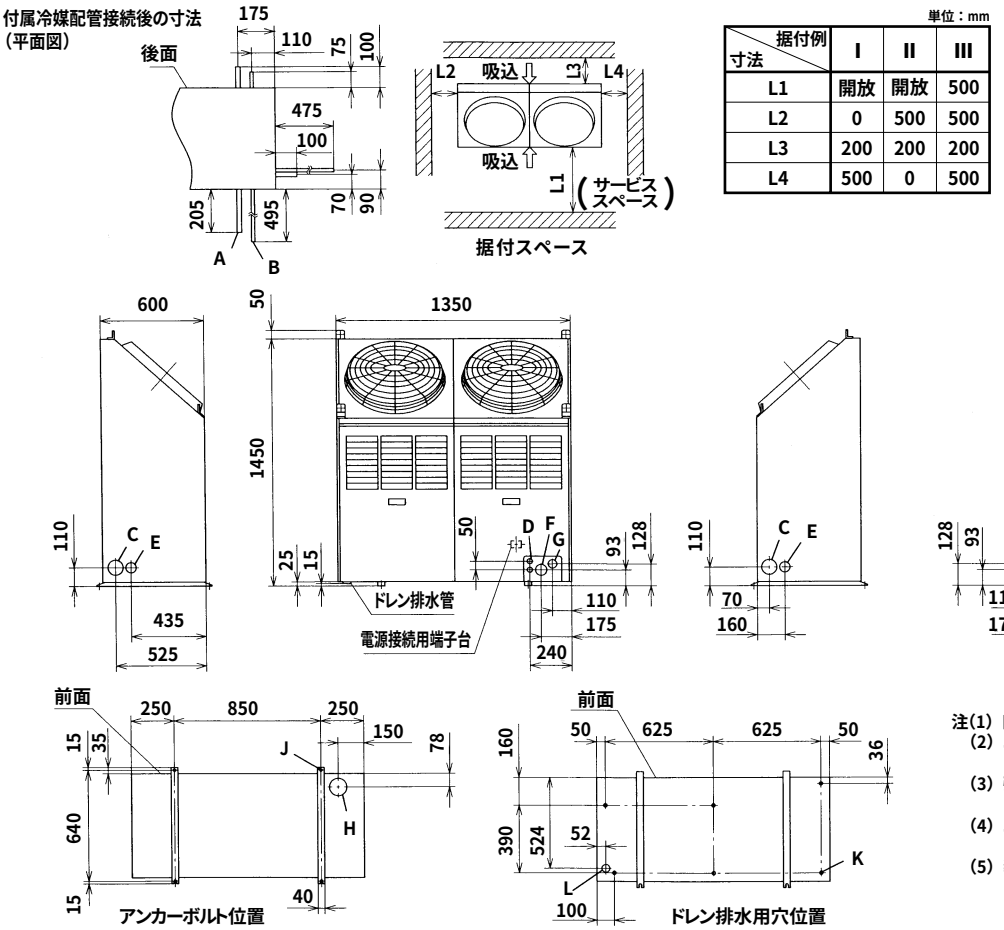

単位：mm

寸法＼据付例	I	II	III
L1	開放	開放	500
L2	0	500	500
L3	200	200	200
L4	500	0	500

記号	内　容	
A	冷媒ガス側配管（付属）	φ25.4（ろう付）
B	冷媒液側配管（付属）	φ15.88（ろう付）
C	冷媒配管取出口	φ88　2ヶ所
D	電源取入口	φ30　2ヶ所
E	電源取入口	φ60　3ヶ所
F	冷媒ガス配管取出口	φ65
G	冷媒液側配管取出口	φ50
H	配管配線下抜き用穴	φ100
J	アンカーボルト用穴	M10用4ヶ所
K	ドレン排水用穴	φ20　6ヶ所
L	ドレン排水ホース用穴	φ45

注（1）四面障壁は不可です。
（2）ユニットは必ずアンカーボルトで固定してください。
（3）強風が吹きつける場合は，吹出口と風向を直角にしてください。
（4）ユニット上部には1m以上のスペースをとってください。
（5）装置銘板は正面下方に付いています。