三角法
THIRD ANGLE PROJECTION

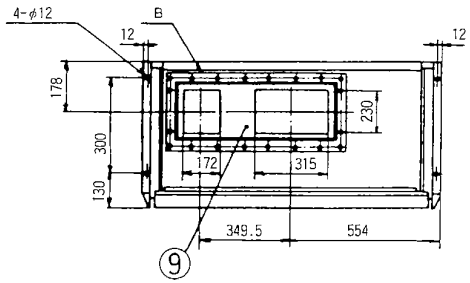

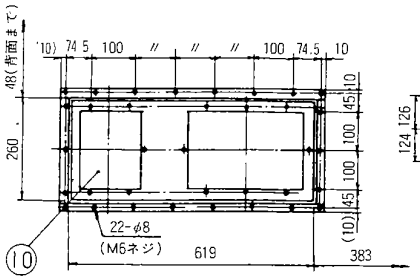

B 部 詳 細

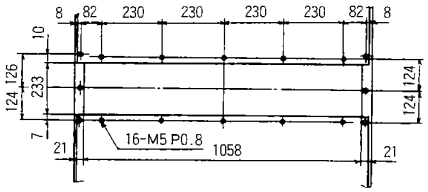

C 部(背面吸込口)詳細

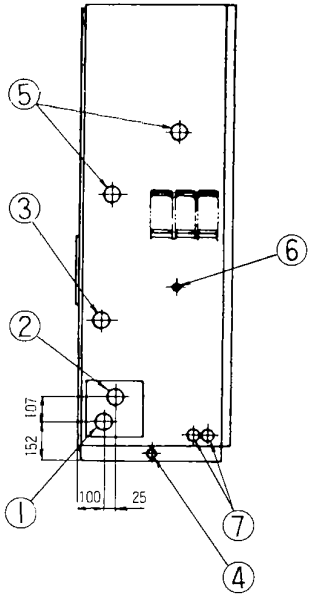

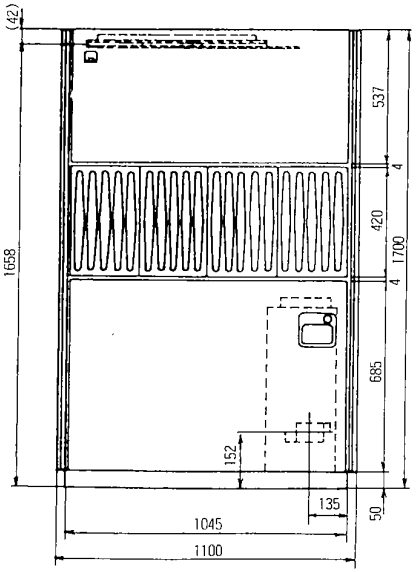

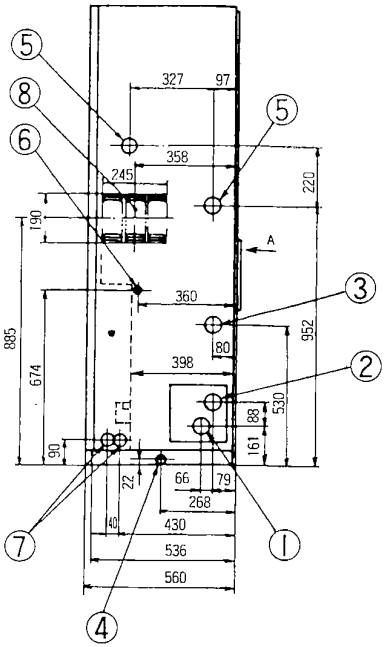

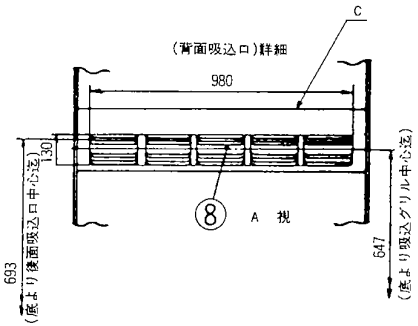

記号	名称	寸度
10	ダクト接続口	
9	ダクト接続口	
8	吸込口兼外気取入口	
7	電線取入口	φ30(外板穴)
6	加湿器接続口	φ30(外板穴)
5	加熱器接続口	φ60(外板穴)
4	下部排水口	20A
3	上部排水口	25A
2	冷却水出口	32A
1	冷却水入口	32A

訂符 MARK	訂番 REV. NO.	年月日 DATE	点検 CHKD	尺度 SCALE	形式 MODEL: DP-88C2
名称 NAME: 外形図 OUTLINE				親部番 NEXT ASSY	
認可 APPD: 宮崎	検☒ CHKD: 奉谷 宮尾	製☒ DRAWN: 61.12.24		図種 Z	図番 DWG.NO. PDF000Z100
品別 SUFFIX: ~	訂符 REV. MARK	葉別 PAGE	標準配布 ST.DISTR.		

葉別面サイズ
特別配布先 1 2 3 4 5
A4

名冷技 R3D

三菱重工業株式会社 名古屋冷熱工場
MITSUBISHI HEAVY INDUSTRIES, LTD.