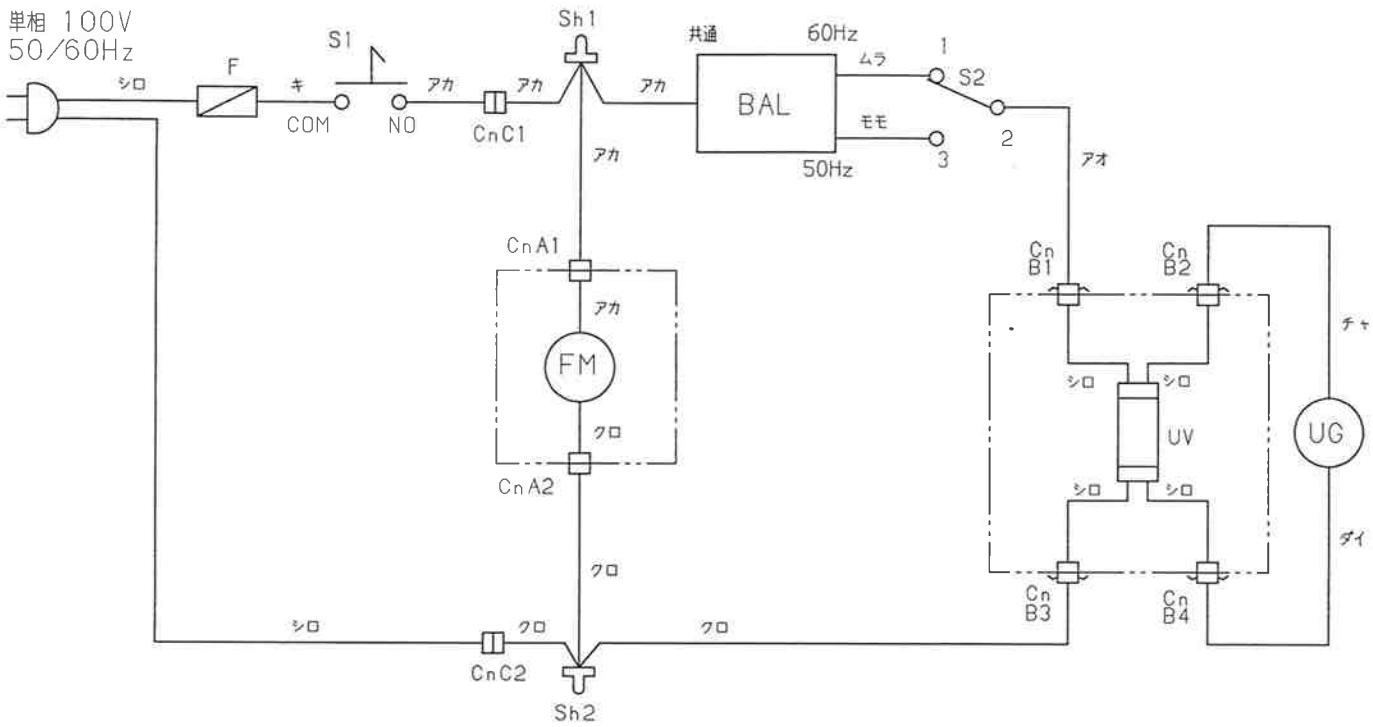

記号一覧

記号	名称
BAL	安定器
UV	短波長紫外線ランプ(6W)
UG	グローランプ
CnA~C	コネクタ
S1	運転スイッチ
S2	50/60Hz切換スイッチ
FM	送風用電動機
Sh1,2	閉端接続子
F	ヒューズ(1A)

注1. ▭ 内は制御箱外を示します.

A	XAA3563	00.11.14	佐藤	尺度 SCALE X	形式 MODEL VE61,62
訂符 MARK	訂番 REV.NO.	年月日 DATE	点検 CHKD	名称 NAME	配線図 WIRING ASSY
認可 APPD 丸山	検図 CHKD 佐藤 市橋	製図 DRAWN 箕浦 9311.8		図番 DWG NO.	Z XAA000Z189

品別 SUFFIX ~ / 訂入符 REV.MARK A / 頁 PAGE 1/1 / 標準配布 ST.DISTR. XA / 縮尺 A3

CAD

三菱重工業株式会社 冷熱事業本部
MITSUBISHI HEAVY INDUSTRIES,LTD.

特別配布先 1 2 3 4 5 6 7 8 9