SFH8DWP4

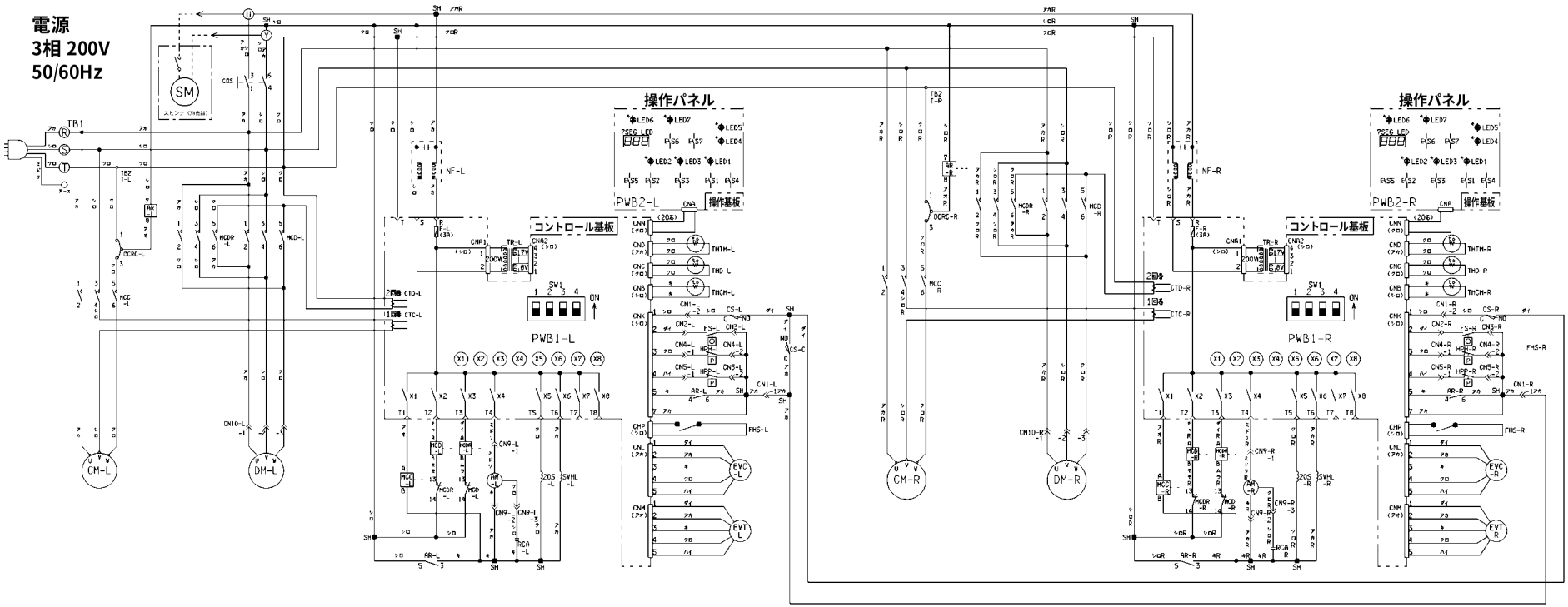

記号説明

記号	名称	記号	名称	記号	名称	記号	名称	記号	名称
CM	圧縮機用電動機	FS	フロートスイッチ	HPP	保護用 高圧圧力開閉器 (2.94 OFF 2.35 ON MPa)	EVC	シリンダ用電子膨脹弁	LED7	硬さ設定表示ランプ 黄色
OCRC	CM用モータプロテクタ (9A)	CS	カップスイッチ			EVT	ミックスタンク用電子膨脹弁	S1	冷却スイッチ
AM	かくはん器用電動機（ミックスタンク用）	RCA	AM用運転コンデンサ	CTD	DM用電流センサ(E02)	THD	吐出管温度用サーミスタ	S2	殺菌スイッチ
		TR	トランス	CTC	CM用電流センサ(E03)	THTM	ミックスタンク温度用サーミスタ	S3	洗浄スイッチ
DM	かくはん器用電動機（シリンダ用）	F	ヒューズ（3A）	TB1,2	端子台	THCM	シリンダ温度用サーミスタ	S4	停止スイッチ
		SW1	ディップスイッチ	CNA～D K～P	コネクタ	LED1	冷却表示ランプ 緑色	S5	モニタスイッチ
MCC	CM用電磁接触器	PWB1	コントロール用プリント基板	CN1～5 9,10	コネクタ	LED2	殺菌表示ランプ 黄色	S6	アップスイッチ
MCDR	DM逆転用電磁接触器	SM	スピンナモータ	SH	閉端接続子	LED3	洗浄表示ランプ 緑色	S7	ダウンスイッチ
MCD	DM用電磁接触器	PWB2	操作用プリント基板	20S	四方切換電磁弁	LED4	ミックス切れ表示ランプ 黄色	COS	コントロール電源スイッチ
AR	補助リレー	HPH	加熱殺菌制御用 高圧圧力開閉器 (2.60 OFF 1.96 ON MPa)	SVHL	高低圧バランス用電磁弁	LED5	点検表示ランプ 赤色	NF	ノイズフィルタ
X1～8	補助リレー			SVB	ホットガスバイパス用電磁弁	LED6	モニタ表示ランプ 黄色	FHS-L,R	ソフト／シェーク切換スイッチ