外観色：ホワイトグレー
（マンセル4.48Y7.92/0.66 近似色）

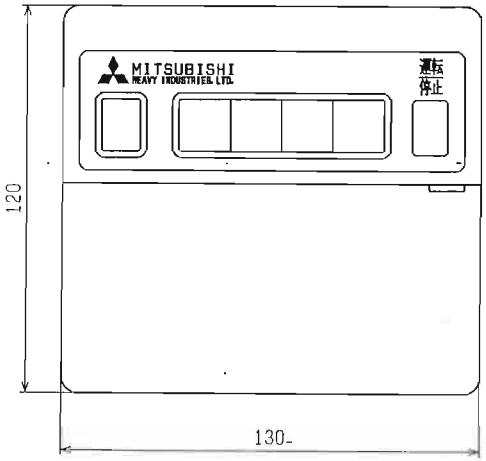

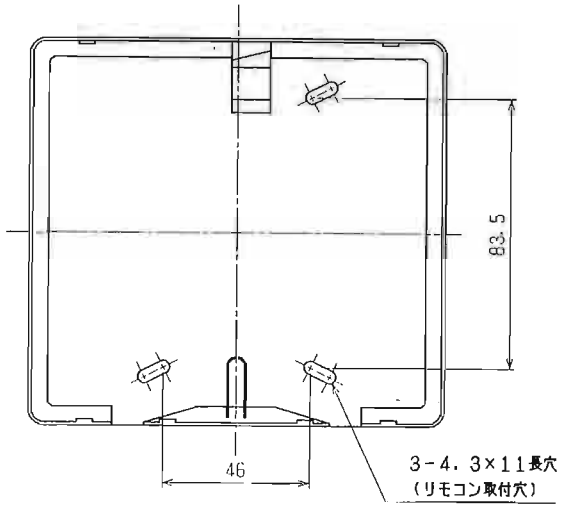


操作パネル開放状態

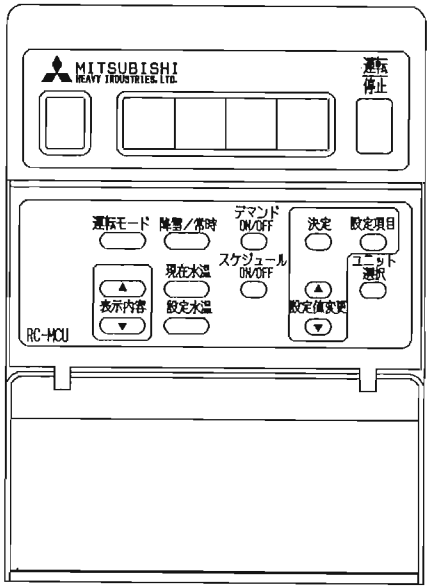


注1．運転／停止、運転モード、降雪／常時、デマンドのボタンはチリングユニット側で無電圧接点入力またはDC24Vパルス入力に設定されている場合、操作無効となります。
（表示は一時的に変わりますがしばらくすると元に戻ります）

| 訂符 MARK | 訂番 REV. NO. | 年月日 DATE | 点検 CHKD |
|---|---|---|---|
| | | | |

| 認可 APPD | 検図 CHKD | 製図 DRAWN |
|---|---|---|
| 三原 | | 榊原 03.6.10 |

| 尺度 SCALE | 形式 MODEL | 親部番 NEXT ASSY |
|---|---|---|
| X | RC-MCU | |

名称 NAME: 外形図 / OUTLINE

| 図種 | 図番 DWG NO. | 品別 SUFFIX | 訂入符 REV. MARK | 葉別 PAGE | 標準配布 ST. DISTR. |
|---|---|---|---|---|---|
| Z | MRA000Z026 | ~ | | 1/1 | XX |

W651621-A

三菱重工業株式会社　冷熱事業本部
MITSUBISHI HEAVY INDUSTRIES, LTD.

| 葉別毎サイズ | |
|---|---|
| 特別配布先 | |
| 1 | S.N.I |
| 2 | |
| 3 | |
| 4 | |
| 5 | |
| 6 | |
| 7 | |
| 8 | |
| 9 | |

訳 A3