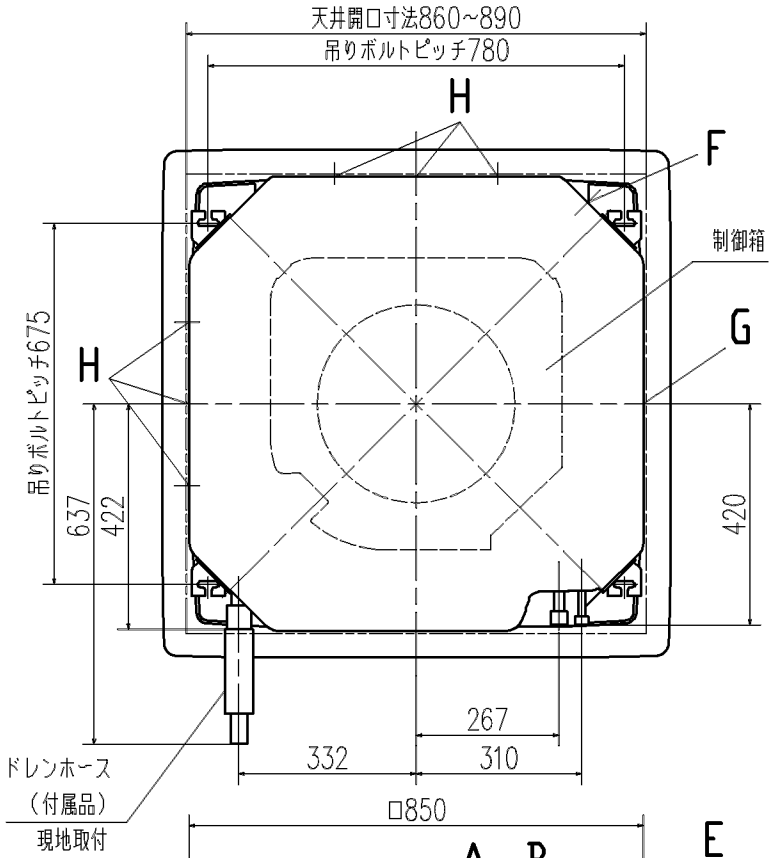

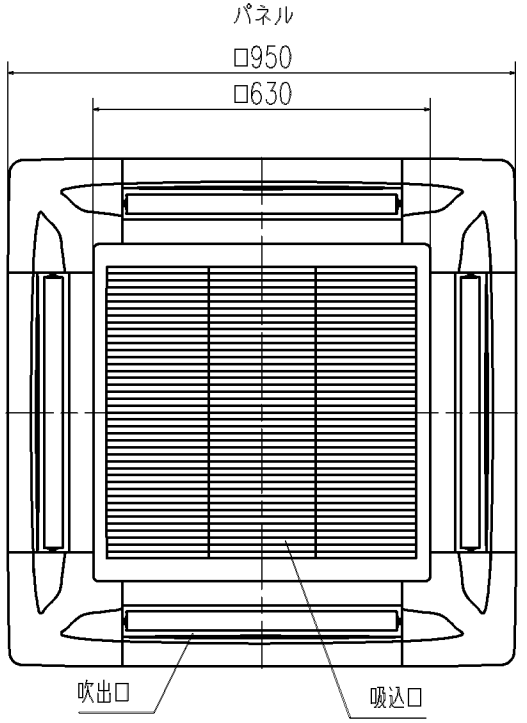

記号	内	容
A	冷媒ガス側配管	φ15.88（フレア）
B	冷媒液側配管	φ9.52 （フレア）
C	ドレン配管	VP25注（2）
D	電源取入口	
E	吊りボルト	（M10又はM8）
F	OA取入口	
G	吹出分岐ダクト接続口	
H	加湿器接続口	

据付スペース

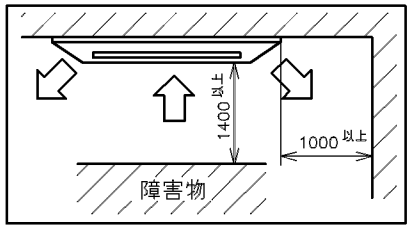

隣接設置の場合は、ユニット間を4000以上離してください。

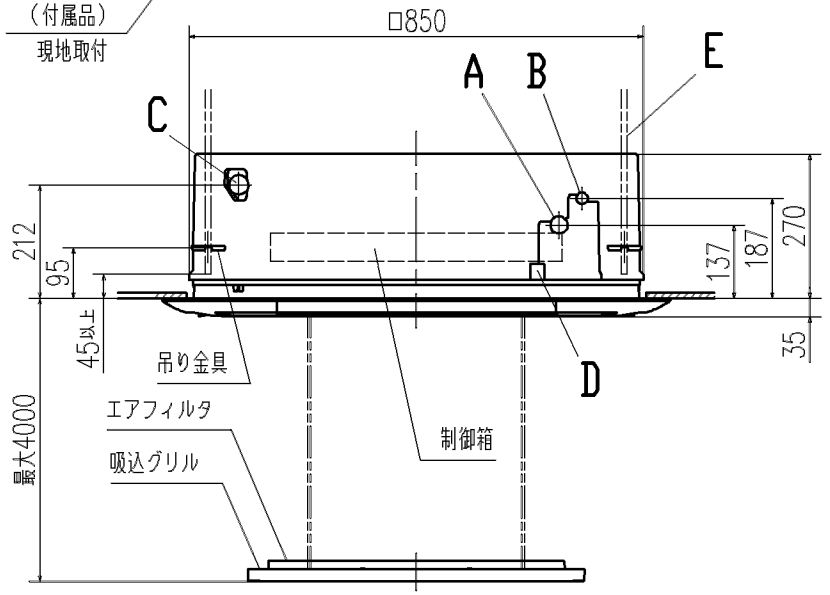

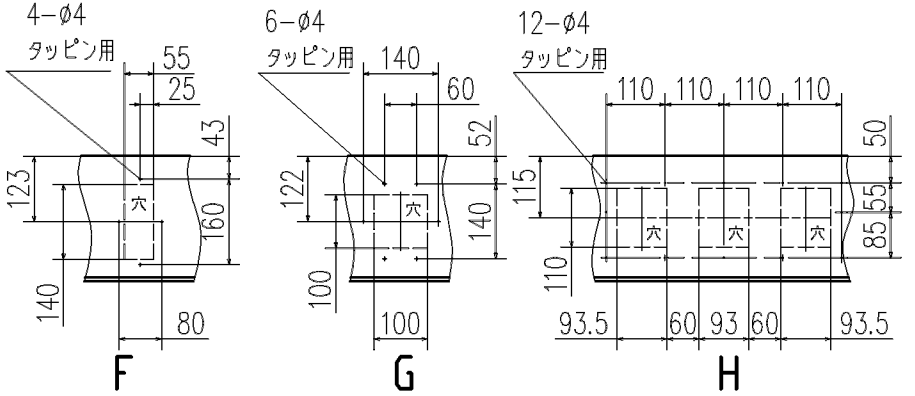

リモコン（別売品）

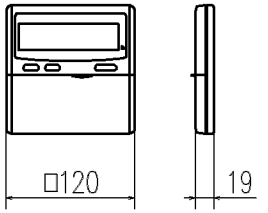

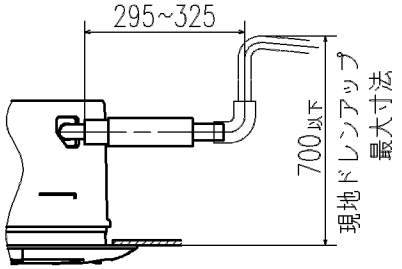

注（1）装置銘板は吸込グリル内に付いてます。
（2）VP25用接続ソケットを現地手配して下さい。

適用機種	GTVP712M7B		
形式	GT	パネル	T-PSCL-35W
発行者	笠原	名称	室内機外形図（OUTLINE）
070328	図番 PJA003Z321	訂符	葉別 1/1