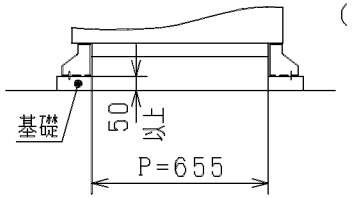


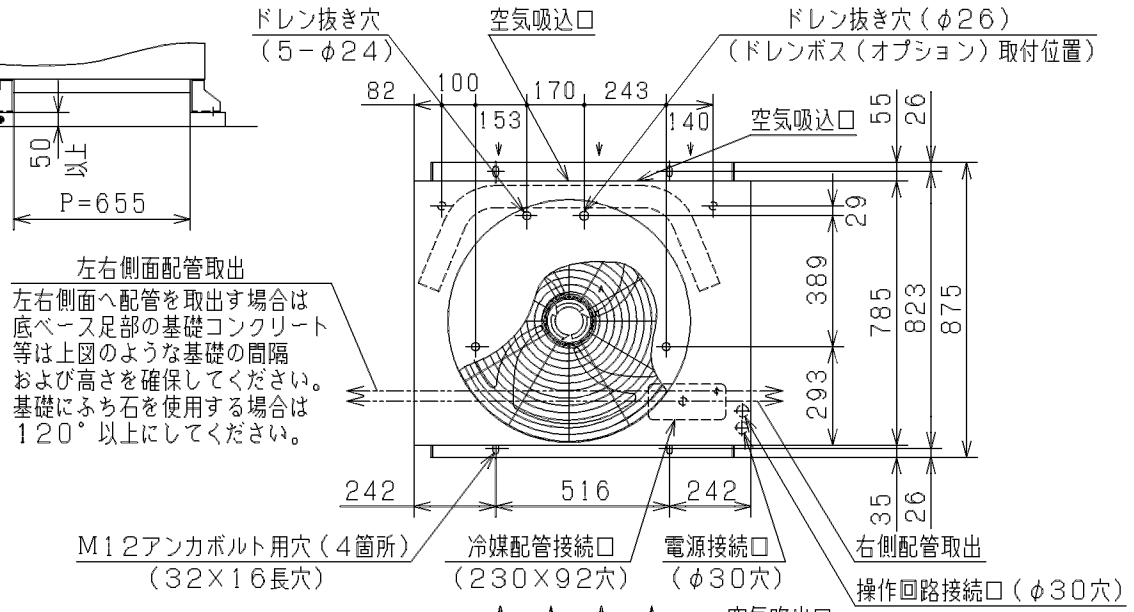


（注）基礎工事について

コンクリート基礎はベタ基礎とするか、あるいは製品の足の部分に打つ場合は、足に沿う方向（長手方向）に打ってください。

（奥行方向に打つと、ユニットの足の部分が変形する恐れがあります。）

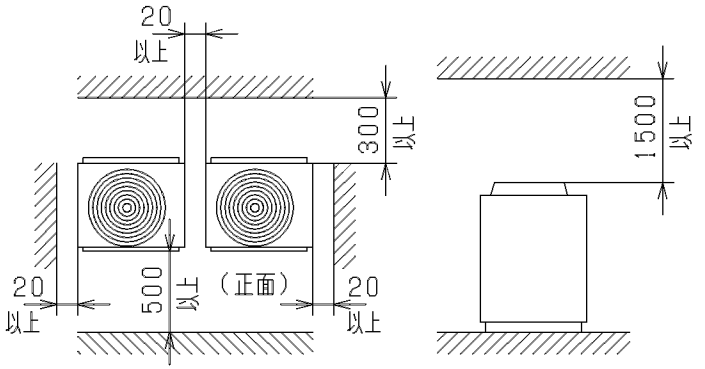


サービススペース

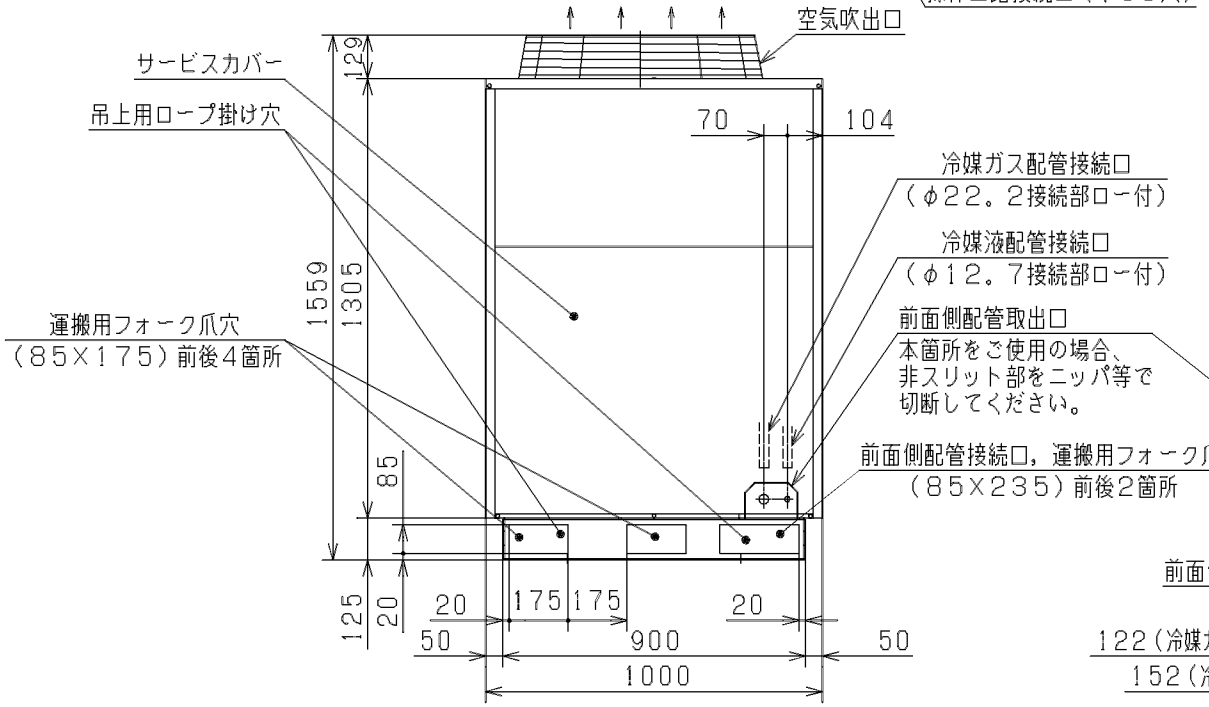


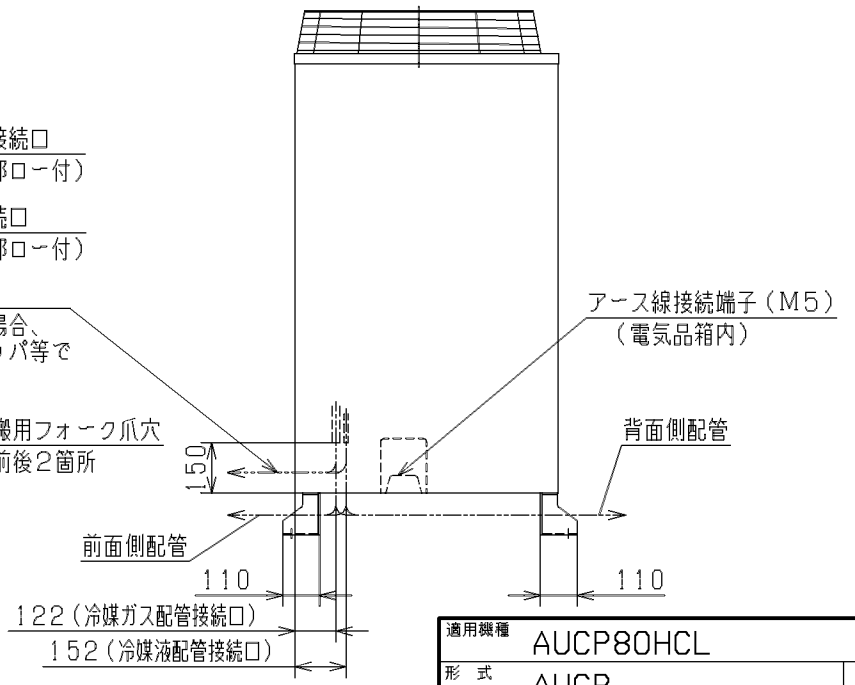


| | |
|---|---|
| 適用機種 | AUCP80HCL |
| 形式 | AUCP |
| 発行者 | 笠原 06 720 |
| 名称 | 室外機外形図（OUTLINE） |
| 図番 | LRC000Z013 |
| 訂符 | |
| 葉別 | 1/1 |