冷却塔仕様一覧表

項目 / 枠番	冷却能力	入口温度	出口温度	湿球温度	水量	損失水頭	モータ	電流値(A)		駆動方式	ファン	散布水ポンプ	電流値(A)		配管サイズ(A)							補給水圧力	質量(kg)	
	kW	℃	℃	℃	L/min	m	kWxPx台数	50Hz/200V	60Hz/200V		直径x台数	kWxPx台数	50Hz/200V	60Hz/200V	循環水入口	循環水出口	オーバフロー	ドレン	自動給水口	手動給水口	循環水ドレン	MPa	製品質量	運転質量
721757W							7.5x4x7	31.8	28.2	ベルト	ø2100x7	3.7x2x7	15.2	14.2	125x7	125x7	50x7	50x7	20x7	20x7	40x14	0.03~0.3	13830	33220

品番	品名	材料	個数	摘要
1	モータ		7	冷却塔用
2	ファンケーシング	ガラス繊維強化ポリエステル樹脂	7	
3	ファン	耐食アルミ合金鋳物	7	
4	上部散水槽	ガラス繊維強化ポリエステル樹脂	14	
5	内部配管	硬質塩化ビニル樹脂	7組	
6	本体骨組	鉄鋼	7組	溶融亜鉛めっき
7	熱交換器	銅管	7組	
8	ルーバ	硬質塩化ビニル樹脂	2面	
9	外板	硬質塩化ビニル樹脂	2面	
10	点検口	ガラス繊維強化ポリエステル樹脂	1	830Hx650W
11	下部水槽(テーパ付)	ガラス繊維強化ポリエステル樹脂	7	セル間連通型
12	下部フレーム	鉄鋼	7組	溶融亜鉛めっき
13	梯子	鉄鋼・鋼管	1	溶融亜鉛めっき
14	散布水ポンプ		7	
15	熱交エア抜きバルブ	青銅	28	
16	エリミネータ	硬質塩化ビニル樹脂	7組	

冷却塔外観色:マンセルN−7

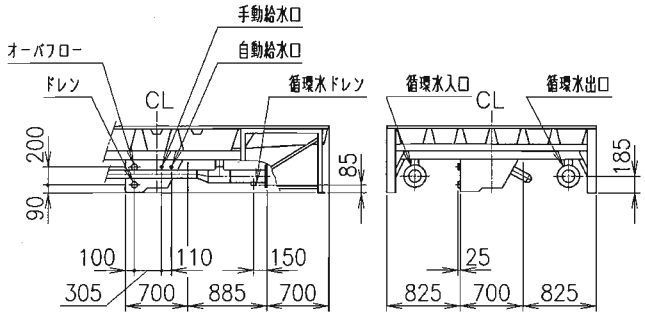

配管廻り詳細図
(S=1:60)

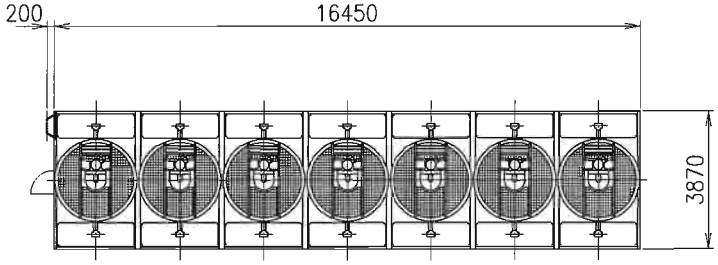

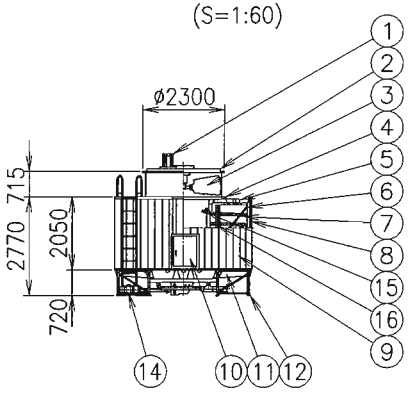

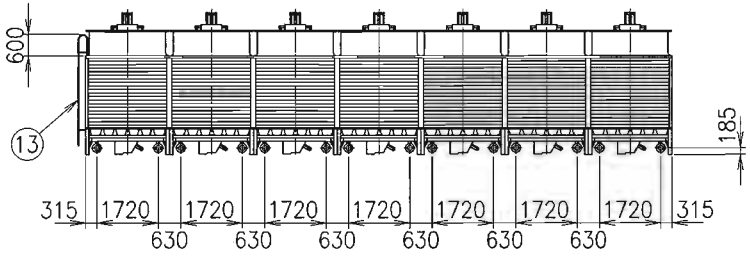

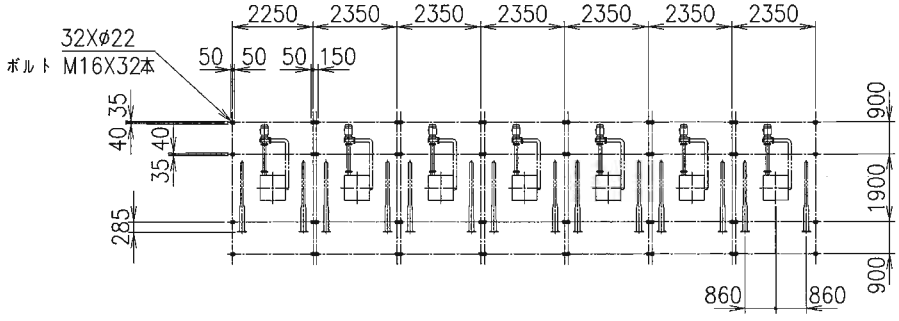

脚プレートボルト穴位置図

(注)

1. 基礎レベルは水平に施工願います。
2. 循環水入口及び出口配管(鉄鋼)はJIS10Kフランジ、
   その他の配管はソケット(鉄鋼)を使用致します。
   配管接続口には無理な荷重をかけない様にして下さい。
3. 熱交換器コイル常用耐圧 0.5(MPa) 以下で使用願います。
4. 基礎ボルトは付属しておりません。

耐震仕様　水平 9.8(m/s²) 垂直 4.9(m/s²)

低騒音型
内部配管型
ユニット搬入型

御注文先	御使用先
図名 冷却塔図	型式 MTC−U1050KSW
原図 調査 鶴木 設計 製図	作図年月日 2007年11月9日 / 尺度 1:150 / 投影法
三菱重工業株式会社	図番 C−3071048 / REV. 0

番号	製番/内容・理由	年・月・日	製図	設計	調査	承認

図面来歴