## 外形図（室内ユニット）

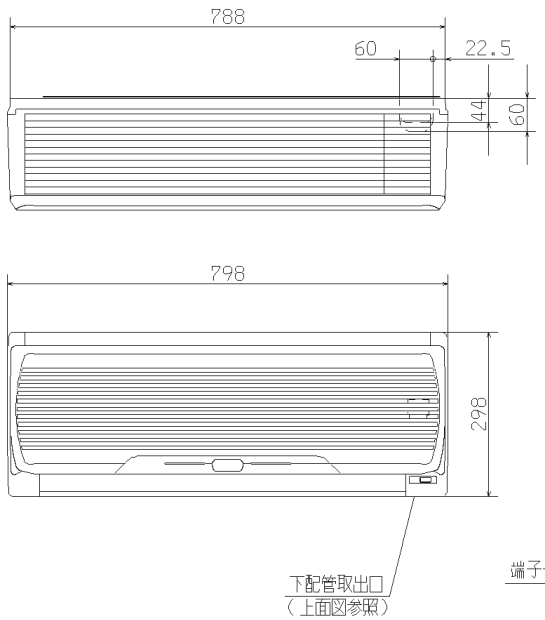


## 外形図（リモコン）

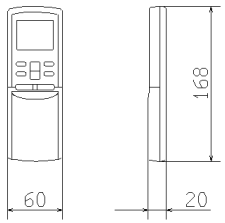


## 据付スペース（室内ユニット）

正面図

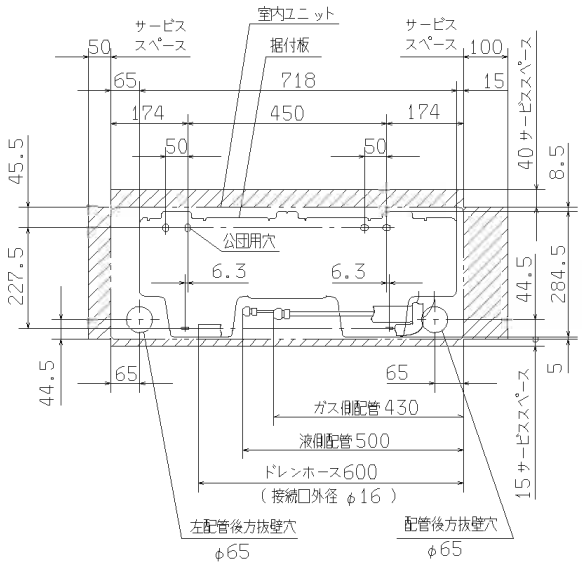


| 要目表 | | | | |
|---|---|---|---|---|
| 名称 | | | 三菱重工ルームエアコン | |
| 形式 | | | 室内ユニット | 室外ユニット |
| | | | SRK25BSV-W(N) | SRC25BSV |
| 電源 | | | 単相100V・50/60Hz | |
| 機能 | | | 冷房・ヒートポンプ暖房兼用・サーマルドライ | |
| 能力kW | 冷房 | | 2.5(0.9~3.4) | |
| | 暖房 | 標準 | 3.6(0.9~5.6) | |
| | | 低温 | 4.1 | |
| 運転電流 A | | | 冷 4.7 暖(標) 7.6 | |
| 消費電力 W | | | 冷 430 暖(標) 740 | |
| | | | 暖(低)1230 | |
| 力率 % | | | 冷 92 暖(標) 98 | |
| 始動電流 A | | | 7.6 | |
| 外形寸法(高×幅×奥) mm | | | 298×798×203 | 595×720×290 |
| 製品質量 kg | | | 9.5 | 36 |
| 冷凍装置 | 圧縮機出力 W | | ―― | 750 |
| | 熱交換器 | | クロスフィン形 | クロスフィン形 |
| | 冷媒制御器 | | ―― | 電子膨張弁 |
| | 冷媒・封入量 kg | | R-410・1.20 | |
| 送風機出力 W | | | 26 | 24 |
| 風量 m³/min | | 冷房 | 9 | 23 |
| | | 暖房 | 10 | 23 |
| 運転音 dB(A) | | 冷房 | 38 | 39 |
| | | 暖房 | 41 | 42 |

備考
1 性能はJIS C 9612に基く。
2 運転電流の（ ）内数値は最大電流を示す。
3 カラーは右表に示す。
4 能力の（ ）内数値は最小～最大の能力を示す。

| | カラー |
|---|---|
| W | ホワイト |
| N | シャンパンゴールド |

## 外形図（室外ユニット）

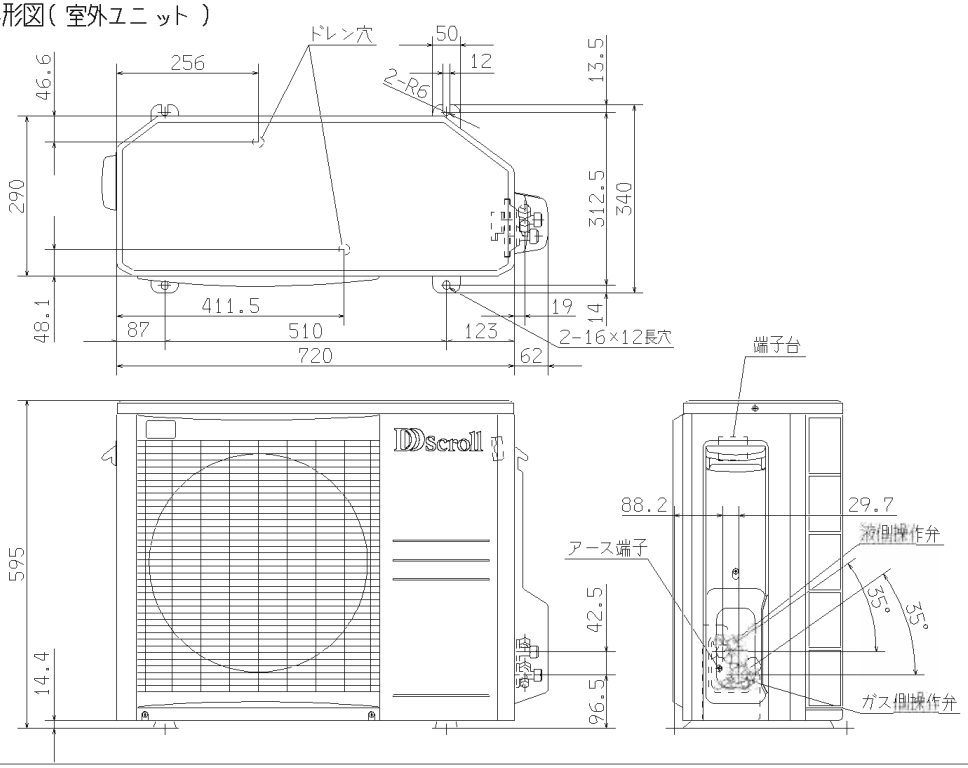


## 据付スペース（室外ユニット）

平地置の場合

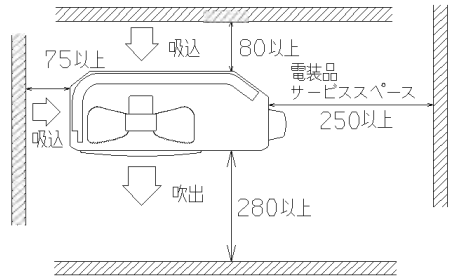


ベランダ吊りの場合

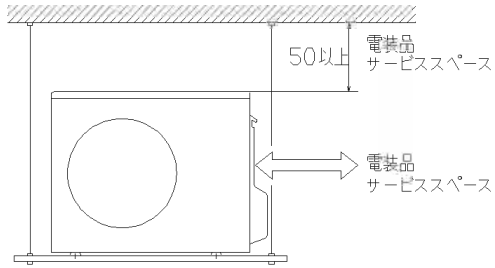


## 配管接続図（フレア接続）

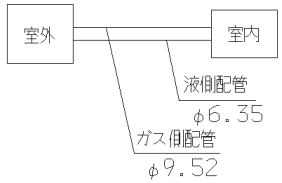


| 配管長許容値 | | |
|---|---|---|
| 配管長 | | 15m以内 |
| 高低差 | 室外機下方 | 8m以内 |
| | 室外機上方 | 5m以内 |

## 配線接続図

注1 )アースは必ず取ってください。

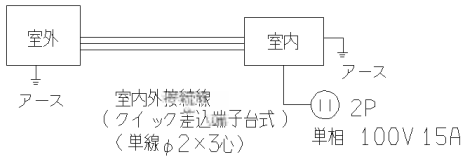


| | | | |
|---|---|---|---|
| 形式 SRK25BSV | | | |
| 発行者 小島 991122 | 名称 仕様書 | | |
| | 図番 RKS000Z602 | 訂符 C | 葉別 1/1 |