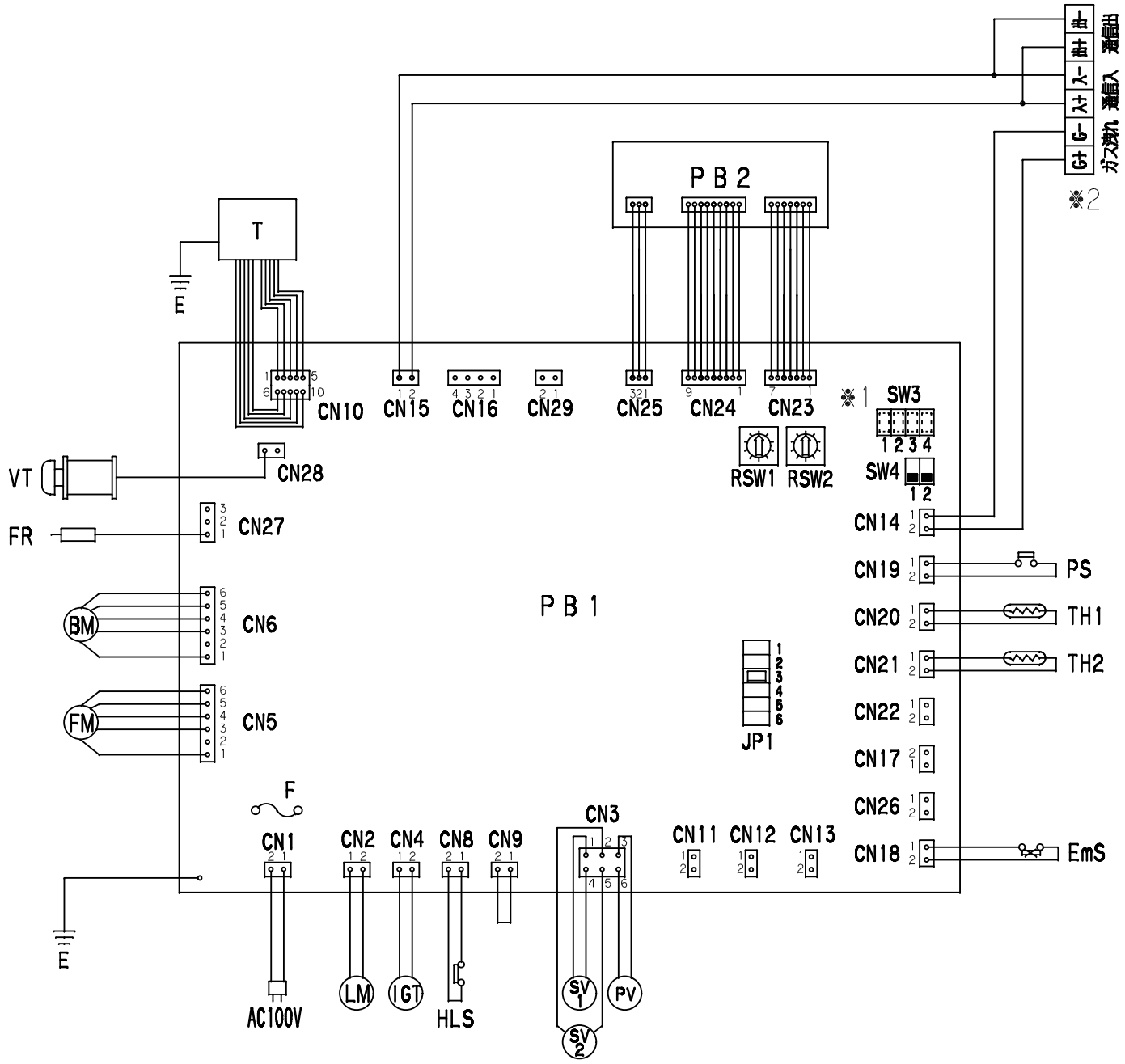

※1 SW3を以下の通り設定してください。

SW3の設定	対応集中制御盤形式	備考
	SSBシリーズ	
	・TPSシリーズ ・SSB2シリーズ	出荷時設定

※2 通信線の接続部はバーナ室内（バーナ扉開）に端子台を設けてあります。

記号	名称
SW3，4	機能設定デ゛ィップ゛スイッチ
RSW1、2	アト゛レス設定スイッチ
CN	コネクタ
JP1	機種設定ジャンパピン
T	トランス
F	ヒューズ
VT	給排気筒トップ
PB2	操作基板
PB1	主基板
EmS	転倒時ガス遮断装置
FR	フレームロッド
PS	風圧スイッチ
TH2	送風用サーミスタ
TH1	室温検知サーミスタ
HLS	ハイリミットスイッチ
LM	ルーバーモータ
IGT	着火トランス
PV	比例弁
SV1，2	遮断弁
BM	燃焼用電動機
FM	送風用電動機

訂符	改訂	年月日	点検
A	SSB2シリーズの設定追加	H30.4.1	佐久間

認可 五十嵐　検図 小山　製図 佐久間 H26.8.6

形式 0105GFS-S　製品・機械コード

尺度 ／　B/M B　製図

名称 配線図

図番 XRF16797　品別　葉別 ／　A3