1.5 内部構造図

GHCP224HM5A, 224HMT5A, 224HMTC5A
280HM5A, 280HMT5A, 280HMTC5A

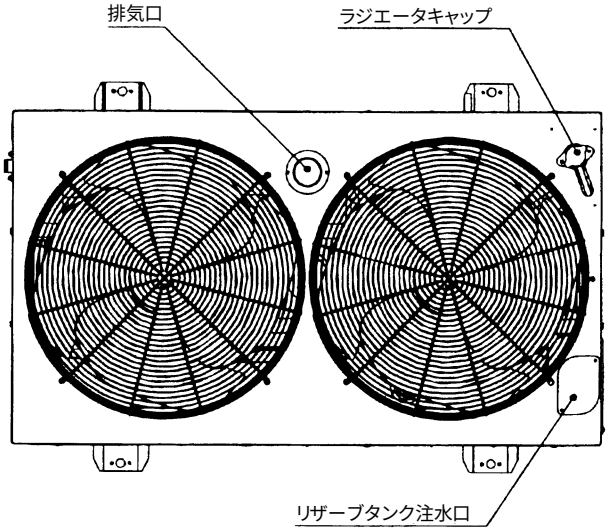

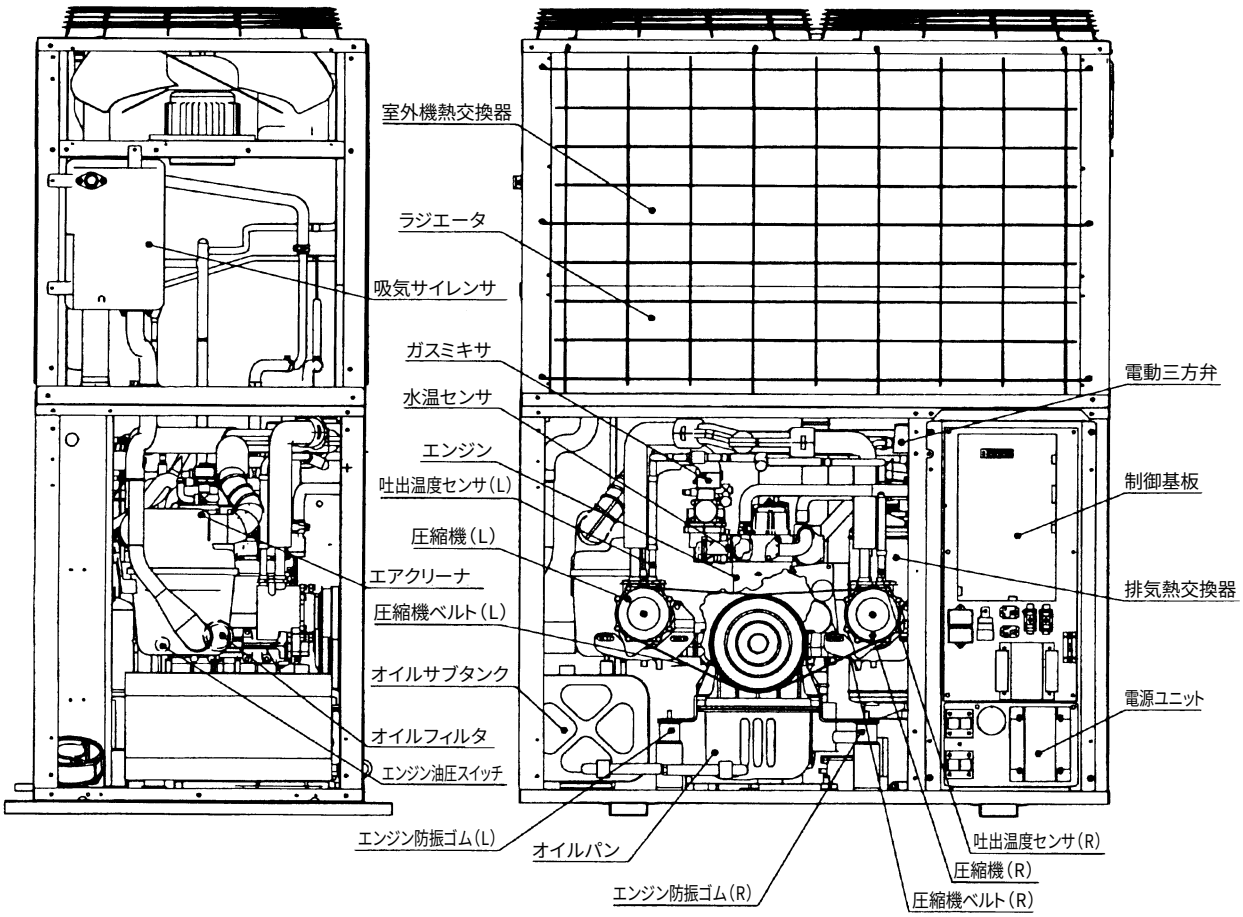

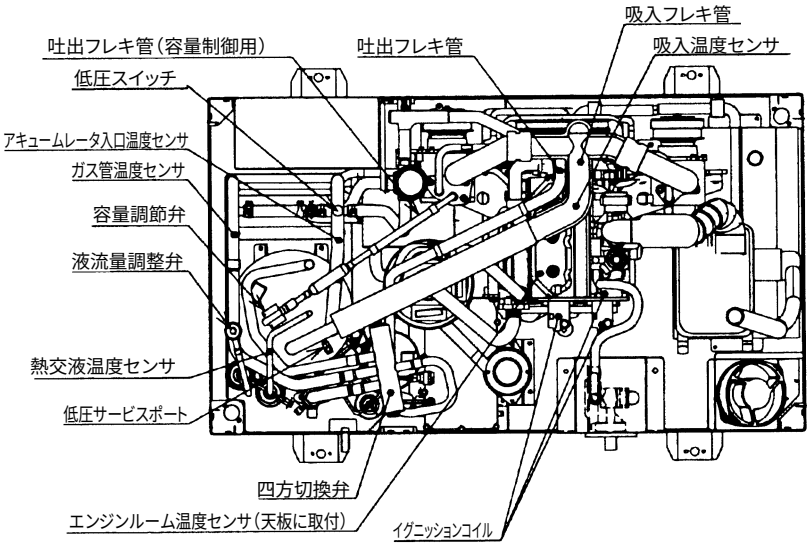
吸入フレキ管
吐出フレキ管（容量制御用）
吐出フレキ管
吸入温度センサ
低圧スイッチ
アキュームレータ入口温度センサ
ガス管温度センサ
容量調節弁
液流量調整弁
熱交液温度センサ
低圧サービスポート
四方切換弁
エンジンルーム温度センサ（天板に取付）
イグニッションコイル

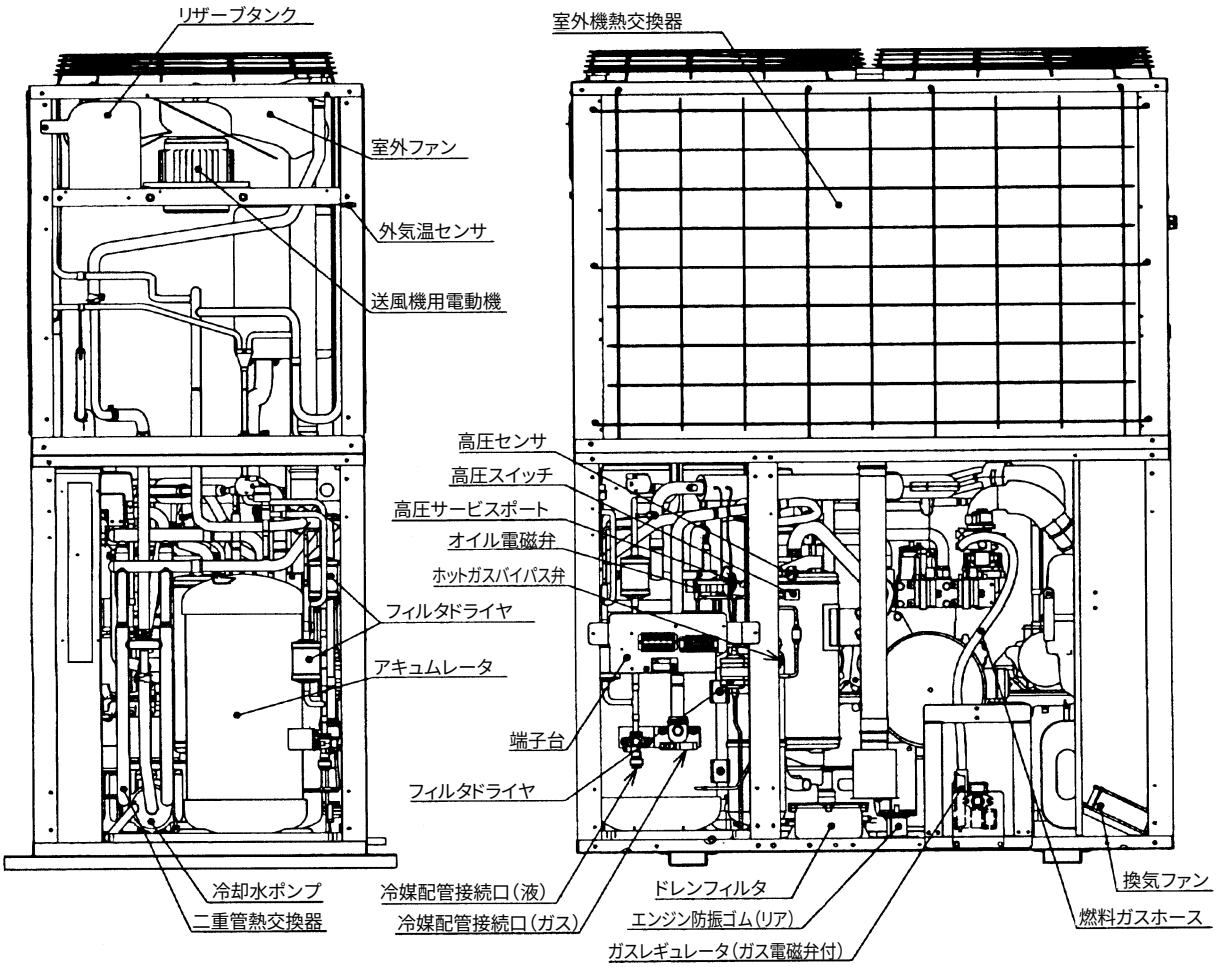
リザーブタンク
室外機熱交換器
室外ファン
外気温センサ
送風機用電動機
高圧センサ
高圧スイッチ
高圧サービスポート
オイル電磁弁
ホットガスバイパス弁
フィルタドライヤ
アキュムレータ
端子台
フィルタドライヤ
冷却水ポンプ
二重管熱交換器
冷媒配管接続口（液）
冷媒配管接続口（ガス）
ドレンフィルタ
エンジン防振ゴム（リア）
ガスレギュレータ（ガス電磁弁付）
換気ファン
燃料ガスホース