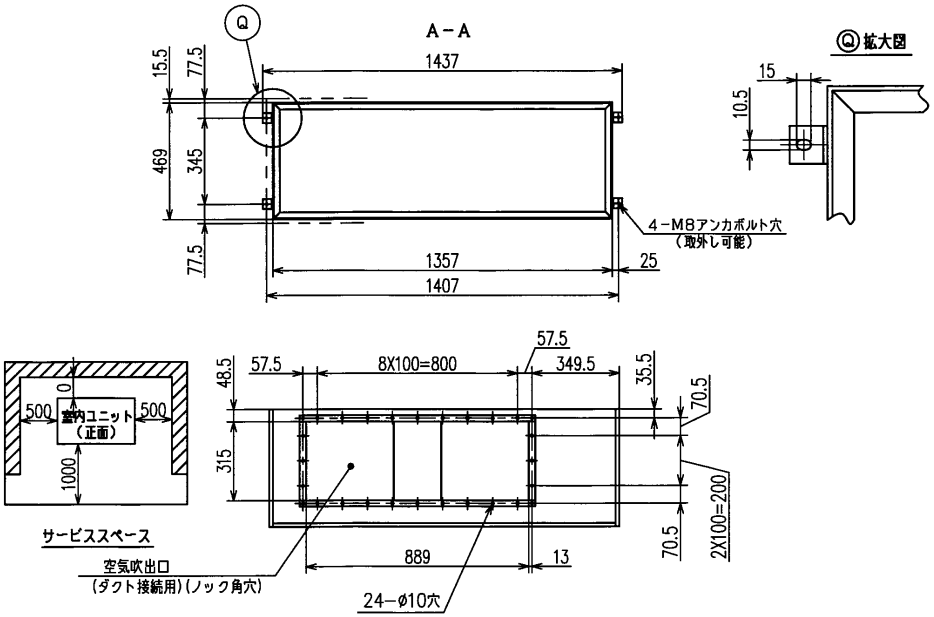

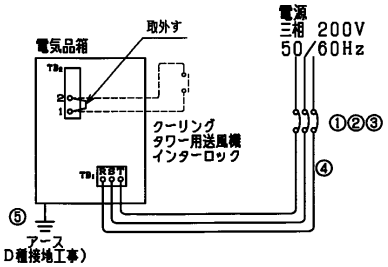

電気配線要領

配線容量

ELB（漏電遮断器）		手元開閉器の定格電流（A）	手元開閉器のヒューズ容量（A）	配線容量（mm²）	
定格電流（A）	定格感度電流（mA）			電源配線（20mまで）	アース線
①		②	③	④	⑤
75	100	100	100	14	5.5

仕様表

項目		標準仕様	
形式		DPP315T	
法定冷凍能力		2.82/3.40 トン	トン
冷房能力		28.0/31.5 kW	kW
電気特性	消費電力	8.11/9.66 kW	kW
	運転電流	27.4/30.9 A	A
	力率	85/90 %	%
	始動電流（始動終了最大）	201/178 A	A
外装（マンセル記号）		ベージュ (2.5Y 8/2)	
圧縮機		7.5kW 全密閉形	
凝縮器		二重管式	
蒸発器		多通路クロスフィン式	
冷媒		R407C	
冷媒制御装置		キャピラリチューブ	
送風機		両吸込多翼送風機×2	
風量		88 m³/min	m³/min
機外静圧		140/230 Pa	Pa
送風機用電動機		1.5 kW	kW
空気温度調整装置（動作範囲）		電子式温度調節器（2℃）	（℃）
暖房装置		—	
暖房能力		— kW	kW
加湿装置		—	
加湿能力		—	
保護装置		高圧遮断装置，吐出力スターモスタット（過熱防止用），電流検出用変流器（圧縮機用），電流検出用変流器（送風機用），操作回路ヒューズ，動力回路ヒューズ	（保護装置作動時の自動復帰回路厳禁）
製品質量		305 kg	kg
電源		三相 200V 50/60Hz	三相 V Hz

（注） 1．性能は下表の運転条件で運転した場合を示します。

運転条件（JISB8616）

冷房	吸込空気温度	乾球 27 ℃	乾球 ℃
		湿球 19 ℃	湿球 ℃
	冷却水温度	入口 30 ℃	入口 ℃
		出口 35 ℃	出口 ℃
	水量	m³/h	m³/h
	クーリングタワー	有・無	有・無
暖房	吸込空気温度	乾球 ℃	乾球 ℃
	温水暖房 温水温度	入口 ℃	入口 ℃
		出口 ℃	出口 ℃
	消費量	l/h	l/h
	蒸気暖房 蒸気圧	kPa	kPa
	消費量	kg/h	kg/h
	電気暖房容量	kW	kW

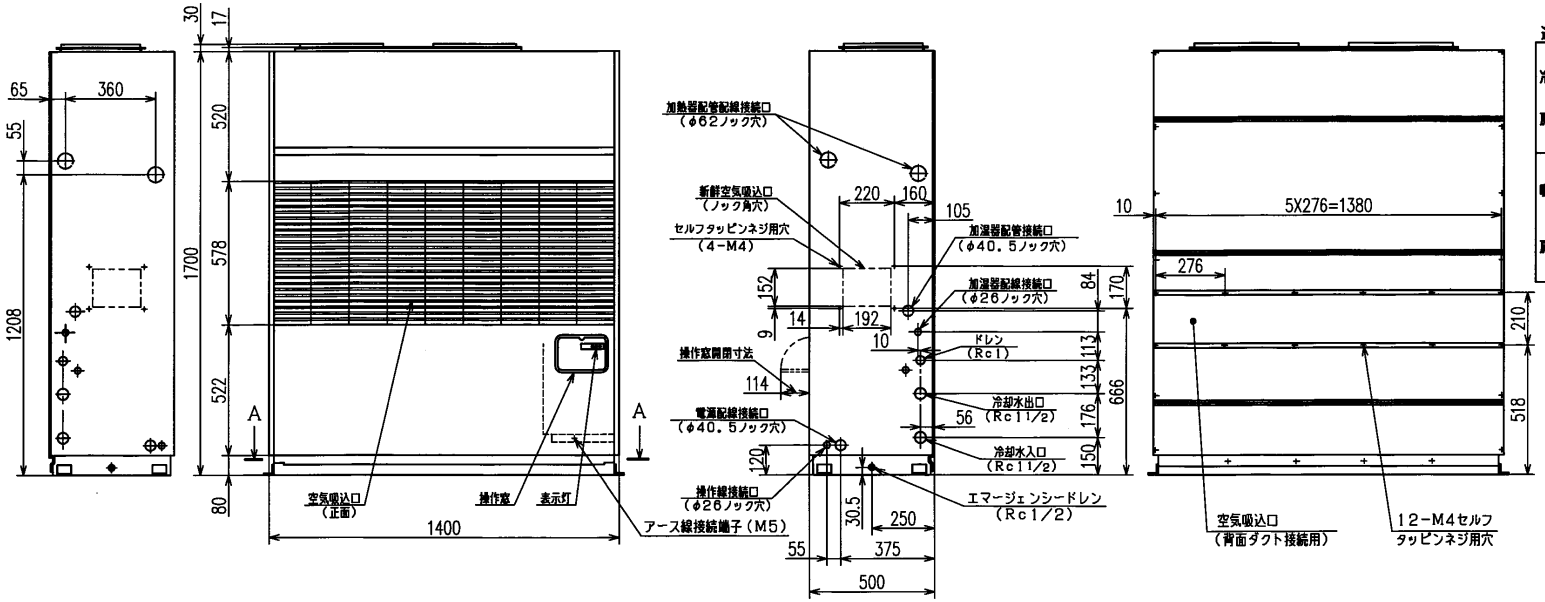

注記

1．冷却水配管、ドレン配管は左右側面より接続できます。

2．電気配線は左右側面より接続できます。

317T159650

適用機種	DPP315T		
形式	DPP		
発行者	千賀	名称	外形図
170821	図番 PRA000Z287	訂符	葉別 1/1